NÁVOD K POUŽITÍ

Bezdrátový ruční fén pro psy TAURO PRO LINE

TPLMINI70464 – černý

Před prvním použitím si pozorně přečtěte celý návod a uschovejte jej pro pozdější použití. Při předání výrobku další osobě předejte i tento návod.

1. URČENÍ VÝROBKU

Bezdrátový akumulátorový fén je určen k sušení srsti psů a dalších domácích zvířat. Nesprávné použití může způsobit poškození výrobku a ohrozit vaši bezpečnost.

2. BEZPEČNOSTNÍ POKYNY

- Fén nepoužívejte s mokrýma rukama. Do fénu se nesmí dostat žádná kapalina – nenechávejte jej na dešti ani v blízkosti vody, neponořujte jej do vody a neodkládejte jej tam, kde by mohl spadnout do vany nebo umyvadla.
- Za provozu nikdy nezakrývejte otvory pro přívod a odvod vzduchu a nevkládejte do nich žádné předměty – hrozí nevratné poškození fénu.
- Srst ani jiné předměty nedávejte příliš blízko k otvorům pro sání a výstup vzduchu.
- Proud vzduchu nesměřujte do očí, uší, tlamy ani na jiná citlivá místa.
- Fén neumisťujte do blízkosti zdrojů tepla (sporák, topení) ani na přímé slunce.
- Nepoužívejte fén v prostředí s hořlavými nebo výbušnými kapalinami či plyny – hrozí požár nebo výbuch.
- Pokud fén spadl nebo byl jinak poškozen a nechová se normálně, přestaňte jej používat.
- Nabíjecí kabel nekruťte, nenatahujte ani nepoškozujte. K nabíjení používejte pouze nepoškozený kabel.
- Pokud fén nefunguje normálně, vydává neobvyklé zvuky, je cítit zápach spáleniny nebo se neobvykle zahřívá, okamžitě jej přestaňte používat.
- Fén sami nerozebírejte ani neopravujte.
- Zapnutý fén nenechávejte bez dozoru. Nepoužívejte jej při příliš vysoké nebo nízké okolní teplotě.
- Fén nesmí používat děti. Osoby se sníženými fyzickými, smyslovými nebo mentálními schopnostmi jej smí používat pouze pod dohledem osoby odpovědné za jejich bezpečnost. Výrobek uchovávejte mimo dosah dětí a zvířat.

3. POPIS VÝROBKU

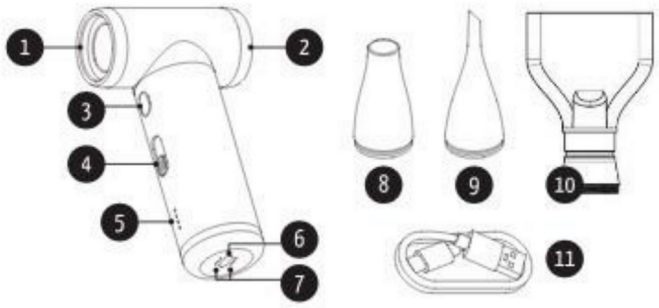

1	Výstup vzduchu	**6**	Nabíjecí port
2	Sání vzduchu	**7**	Otvor pro odvod tepla
3	Tlačítko „Turbo“	**8–10**	Nástavce (trysky)
4	Posuvný přepínač rychlosti	**11**	Nabíjecí kabel
5	Kontrolka		

4. POUŽITÍ

Ovládání rychlosti

Posunutím přepínače rychlosti nahoru rychlost zvýšíte, posunutím dolů snížíte. V nejnižší poloze (0) kontrolka zhasne a fén se vypne. Když je fén zapnutý, stisknutím tlačítka „Turbo“ přepnete do intenzivního režimu; po uvolnění tlačítka se fén vrátí do předchozího nastavení.

Poloha / tlačítko	**Režim**	**Stav**
Přepínač – 1. stupeň	Nízká rychlost	zapnuto
Přepínač – 2. stupeň	Vysoká rychlost	zapnuto
Tlačítko „Turbo“ (podržet)	Turbo	zapnuto
Přepínač v poloze 0	—	vypnuto

Nasazení nástavců

Nástavec nasaďte na výstup vzduchu podle obrázku. Vzduch je nasáván zezadu a vychází předním otvorem.

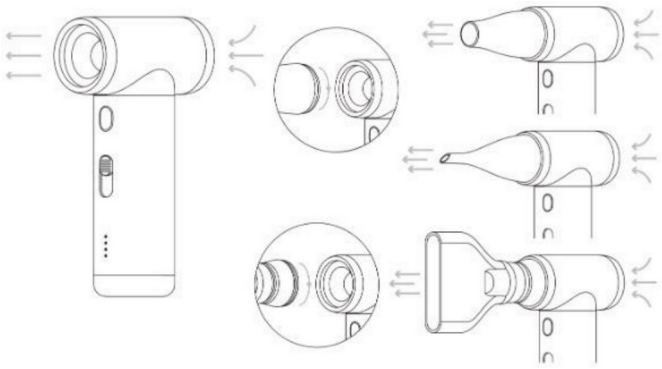

Ochrana proti přehřátí

Při použití režimu „Turbo“ s malou tryskou se rychlost automaticky sníží, aby se fén nepřehřál. K běžnému provozu se vrátíte vypnutím a opětovným zapnutím fénu.

5. NABÍJENÍ

Připojte nabíjecí kabel USB-C do nabíjecího portu a do adaptéru 5 V / 2 A.

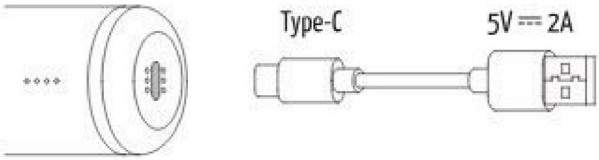

Kontrolka	Význam
Svítí zeleně – 4 dílky	plně nabito
Svítí zeleně – 3 dílky	vysoké nabití
Svítí zeleně – 2 dílky	střední nabití
Svítí zeleně – 1 dílek	nízké nabití
Bliká zeleně	nabíjení
Svítí červeně	je nutné nabít
Rychle bliká červeně	baterie téměř vybitá nebo možná porucha

Baterii příliš často zcela nevybíjejte. Pokud fén nepoužíváte, doporučujeme jej jednou za měsíc dobít.

6. ČIŠTĚNÍ, ÚDRŽBA A SKLADOVÁNÍ

- Fén není odolný proti vodě. Čistěte jej pouze měkkým suchým hadříkem, bez tekutých čisticích prostředků (líh, chemikálie apod.).
- Pravidelně odstraňujte prach z otvorů pro sání a výstup vzduchu.
- Nepoužívaný fén skladujte na suchém, dobře větraném místě mimo přímé slunce a mimo dosah dětí a zvířat.

7. TECHNICKÉ ÚDAJE

Výrobek	Bezdrátový ruční fén pro psy
Kód produktu / barva	TPLMINI70464 / černá
Napětí baterie	12,8–16,8 V
Kapacita baterie	1100 mAh
Nabíjení	5 V / 2 A, USB-C
Doba nabíjení	135 min
Teplota vzduchu	40 °C
Maximální otáčky	117 000 ot./min ±10 %
Maximální doba provozu	210 min
Hmotnost	301 g
Rozměry	71,9 × 37,4 × 128,9 mm

8. LIKVIDACE

Symbol přeškrtnuté popelnice na výrobku nebo obalu znamená, že výrobek ani jeho baterie nepatří do směsného odpadu. Podle zákona č. 542/2020 Sb., o výrobcích s ukončenou životností, odevzdejte vysloužilý výrobek na místo zpětného odběru elektrozařízení (sběrný dvůr, prodejna elektrospotřebičů). Vestavěnou baterii sami nevyjímejte – odevzdejte výrobek vcelku. Obalové materiály vytřiďte podle druhu.

9. ZÁRUKA A REKLAMACE

Kupující, který je spotřebitelem, má právo z vadného plnění podle § 2161 a násl. zákona č. 89/2012 Sb., občanský zákoník, po dobu 24 měsíců od převzetí výrobku. Reklamaci uplatněte u prodávajícího, u kterého jste výrobek zakoupili, a předložte doklad o koupi.

Právo z vadného plnění se nevztahuje zejména na:

- opotřebení způsobené obvyklým užíváním (např. snížení kapacity baterie),
- vady způsobené nesprávným používáním, údržbou nebo skladováním v rozporu s tímto návodem,
- mechanické poškození, pád nebo poškození vodou,
- vady způsobené neodbornou opravou, rozebráním nebo úpravou výrobku.

10. VÝROBCE A DISTRIBUTOR

Výrobce	KIKA LT, UAB, Maironio St. 11, LT-44298 Kaunas, Litva · +370 700 55005 · info@kikagroup.lt
Prodejce a zákaznický servis	ZooAqua s.r.o. Oldřichova 255/20, 128 00 Praha 2 – Nusle Česká republika · IČO: 11814969 · DIČ: CZ11814969 +420 732 460 273 · info@zooaqua.cz www.zooaqua.cz

NÁVOD NA POUŽITIE

Bezdrôtový ručný fén pre psy TAURO PRO LINE

TPLMINI70464 – čierny

Pred prvým použitím si pozorne prečítajte celý návod a uschovajte ho na neskoršie použitie. Pri odovzdaní výrobku inej osobe odovzdajte aj tento návod.

1. URČENIE VÝROBKU

Bezdrôtový akumulátorový fén je určený na sušenie srsti psov a ďalších domácich zvierat. Nesprávne použitie môže spôsobiť poškodenie výrobku a ohroziť vašu bezpečnosť.

2. BEZPEČNOSTNÉ POKYNY

- Fén nepoužívajte s mokrými rukami. Do fénu sa nesmie dostať žiadna kvapalina – nenechávajte ho na daždi ani v blízkosti vody, neponárajte ho do vody a neodkladajte ho tam, kde by mohol spadnúť do vane alebo umývadla.
- Počas prevádzky nikdy nezakrývajte otvory na prívod a odvod vzduchu a nevkladajte do nich žiadne predmety – hrozí nevratné poškodenie fénu.
- Srsť ani iné predmety nedávajte príliš blízko k otvorom na nasávanie a výstup vzduchu.
- Prúd vzduchu nesmerujte do očí, uší, papule ani na iné citlivé miesta.
- Fén neumiestňujte do blízkosti zdrojov tepla (sporák, kúrenie) ani na priame slnko.
- Nepoužívajte fén v prostredí s horľavými alebo výbušnými kvapalinami či plynmi – hrozí požiar alebo výbuch.
- Ak fén spadol alebo bol inak poškodený a nespráva sa normálne, prestaňte ho používať.
- Nabíjací kábel nekrúťte, nenaťahujte ani nepoškodzujte. Na nabíjanie používajte iba nepoškodený kábel.
- Ak fén nefunguje normálne, vydáva neobvyklé zvuky, je cítiť zápach spáleniny alebo sa neobvykle zahrieva, okamžite ho prestaňte používať.
- Fén sami nerozoberajte ani neopravujte.
- Zapnutý fén nenechávajte bez dozoru. Nepoužívajte ho pri príliš vysokej alebo nízkej okolitej teplote.
- Fén nesmú používať deti. Osoby so zníženými fyzickými, zmyslovými alebo mentálnymi schopnosťami ho smú používať iba pod dohľadom osoby zodpovednej za ich bezpečnosť. Výrobok uchovávajte mimo dosahu detí a zvierat.

3. POPIS VÝROBKU

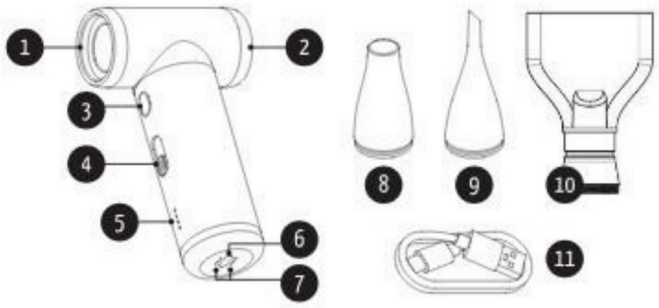

1	Výstup vzduchu	**6**	Nabíjací port
2	Nasávanie vzduchu	**7**	Otvor na odvod tepla
3	Tlačidlo „Turbo“	**8–10**	Nadstavce (trysky)
4	Posuvný prepínač rýchlosti	**11**	Nabíjací kábel
5	Kontrolka		

4. POUŽITIE

Ovládanie rýchlosti

Posunutím prepínača rýchlosti nahor rýchlosť zvýšite, posunutím nadol znížite. V najnižšej polohe (0) kontrolka zhasne a fén sa vypne. Keď je fén zapnutý, stlačením tlačidla „Turbo“ prepnete do intenzívneho režimu; po uvoľnení tlačidla sa fén vráti do predchádzajúceho nastavenia.

Poloha / tlačidlo	Režim	Stav
Prepínač – 1. stupeň	Nízka rýchlosť	zapnuté
Prepínač – 2. stupeň	Vysoká rýchlosť	zapnuté
Tlačidlo „Turbo“ (podržať)	Turbo	zapnuté
Prepínač v polohe 0	—	vypnuté

Nasadenie nadstavcov

Nadstavec nasaďte na výstup vzduchu podľa obrázka. Vzduch sa nasáva zozadu a vychádza predným otvorom.

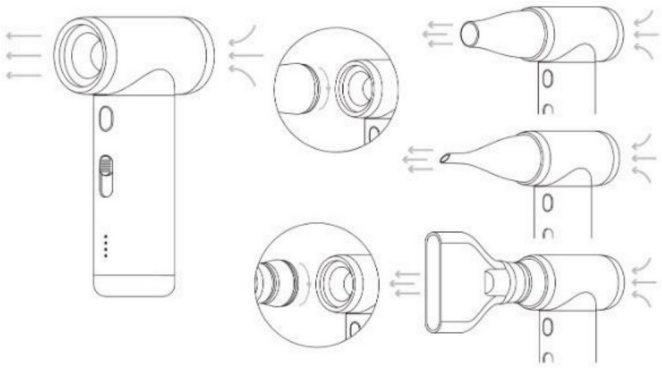

Ochrana proti prehriatiu

Pri použití režimu „Turbo“ s malou tryskou sa rýchlosť automaticky zníži, aby sa fén neprehrial. K bežnej prevádzke sa vrátite vypnutím a opätovným zapnutím fénu.

5. NABÍJANIE

Pripojte nabíjací kábel USB-C do nabíjacieho portu a do adaptéra 5 V / 2 A.

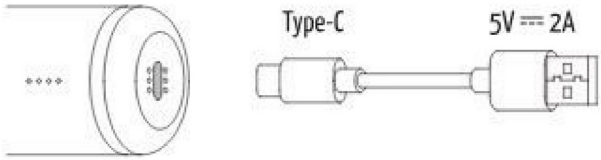

Kontrolka	Význam
Svieti zeleno – 4 dieliky	úplne nabité
Svieti zeleno – 3 dieliky	vysoké nabitie
Svieti zeleno – 2 dieliky	stredné nabitie
Svieti zeleno – 1 dielik	nízke nabitie
Bliká zeleno	nabíjanie
Svieti červeno	je potrebné nabiť
Rýchlo bliká červeno	batéria takmer vybitá alebo možná porucha

Batériu príliš často úplne nevybíjajte. Ak fén nepoužívate, odporúčame ho raz za mesiac dobiť.

6. ČISTENIE, ÚDRŽBA A SKLADOVANIE

- Fén nie je odolný proti vode. Čistite ho iba mäkkou suchou handričkou, bez tekutých čistiacich prostriedkov (lieh, chemikálie a pod.).
- Pravidelne odstraňujte prach z otvorov na nasávanie a výstup vzduchu.
- Nepoužívaný fén skladujte na suchom, dobre vetranom mieste mimo priameho slnka a mimo dosahu detí a zvierat.

7. TECHNICKÉ ÚDAJE

Výrobok	Bezdrôtový ručný fén pre psy
Kód produktu / farba	TPLMINI70464 / čierna
Napätie batérie	12,8–16,8 V
Kapacita batérie	1100 mAh
Nabíjanie	5 V / 2 A, USB-C
Čas nabíjania	135 min
Teplota vzduchu	40 °C
Maximálne otáčky	117 000 ot./min ±10 %
Maximálny čas prevádzky	210 min
Hmotnosť	301 g
Rozmery	71,9 × 37,4 × 128,9 mm

8. LIKVIDÁCIA

Symbol prečiarknutej smetnej nádoby na výrobku alebo obale znamená, že výrobok ani jeho batéria nepatria do zmesového odpadu. Podľa zákona č. 79/2015 Z. z. o odpadoch odovzdajte vyslúžený výrobok na miesto spätného zberu elektrozariadení (zberný dvor, predajňa elektrospotrebičov). Zabudovanú batériu sami nevyberajte – odovzdajte výrobok vcelku. Obalové materiály vytrieďte podľa druhu.

9. ZÁRUKA A REKLAMÁCIA

Kupujúci, ktorý je spotrebiteľom, má právo na bezplatné odstránenie vady podľa § 619 a nasl. zákona č. 40/1964 Zb., Občiansky zákonník, počas záručnej doby 24 mesiacov od prevzatia výrobku. Reklamáciu uplatnite u predávajúceho, u ktorého ste výrobok kúpili, a predložte doklad o kúpe.

Záruka sa nevzťahuje najmä na:

- opotrebenie spôsobené obvyklým používaním (napr. zníženie kapacity batérie),
- vady spôsobené nesprávnym používaním, údržbou alebo skladovaním v rozpore s týmto návodom,
- mechanické poškodenie, pád alebo poškodenie vodou,
- vady spôsobené neodbornou opravou, rozobratím alebo úpravou výrobku.

10. VÝROBCA A DISTRIBÚTOR

Výrobca	KIKA LT, UAB, Maironio St. 11, LT-44298 Kaunas, Litva · +370 700 55005 · info@kikagroup.lt
Predajca a zákaznícky servis	ZooAqua s.r.o. Oldřichova 255/20, 128 00 Praha 2 – Nusle Česká republika · IČO: 11814969 · DIČ: CZ11814969 +420 732 460 273 · info@zooaqua.cz www.zooaqua.cz

INSTRUKCJA OBSŁUGI

Bezprzewodowa suszarka ręczna dla psów TAURO PRO LINE

TPLMINI70464 – czarna

Przed pierwszym użyciem przeczytaj uważnie całą instrukcję i zachowaj ją do późniejszego wykorzystania. Przekazując urządzenie innej osobie, przekaż również niniejszą instrukcję.

1. PRZEZNACZENIE PRODUKTU

Bezprzewodowa suszarka akumulatorowa jest przeznaczona do suszenia sierści psów i innych zwierząt domowych. Nieprawidłowe użycie może uszkodzić urządzenie i zagrozić bezpieczeństwu użytkownika.

2. ZASADY BEZPIECZEŃSTWA

- Nie używaj suszarki mokrymi rękami. Do urządzenia nie może dostać się żadna ciecz. Nie wystawiaj go na deszcz ani nie używaj w pobliżu wody; nie zanurzaj urządzenia ani nie odkładaj go w miejscu, z którego mogłoby spaść do wanny lub umywalki.
- Nigdy nie zakrywaj wlotu ani wylotu powietrza podczas pracy i nie wkładaj do nich żadnych przedmiotów — grozi to nieodwracalnym uszkodzeniem urządzenia.
- Nie zbliżaj sierści ani innych przedmiotów nadmiernie do wlotu i wylotu powietrza.
- Nie kieruj strumienia powietrza w oczy, uszy, pysk ani inne wrażliwe części ciała.
- Nie umieszczaj suszarki obok źródeł ciepła, takich jak kuchenka czy grzejnik, ani w bezpośrednim słońcu.
- Nie używaj urządzenia w otoczeniu łatwopalnych lub wybuchowych cieczy bądź gazów — ryzyko pożaru lub wybuchu.
- Jeśli suszarka upadła, została uszkodzona lub działa nieprawidłowo, zaprzestań jej używania.
- Nie skręcaj, nie rozciągaj ani nie uszkadzaj przewodu ładowania. Używaj wyłącznie nieuszkodzonego przewodu.
- Jeżeli urządzenie działa nietypowo, wydaje dziwne dźwięki, czuć zapach spalenizny lub nadmiernie się nagrzewa, natychmiast przestań go używać.
- Nie demontuj ani nie naprawiaj suszarki samodzielnie.
- Nie pozostawiaj włączonej suszarki bez nadzoru. Nie używaj jej przy zbyt wysokiej ani zbyt niskiej temperaturze otoczenia.
- Dzieci nie mogą używać suszarki. Osoby o ograniczonych zdolnościach fizycznych, sensorycznych lub umysłowych mogą jej używać wyłącznie pod nadzorem osoby odpowiedzialnej za ich bezpieczeństwo. Przechowuj produkt poza zasięgiem dzieci i zwierząt.

3. OPIS URZĄDZENIA

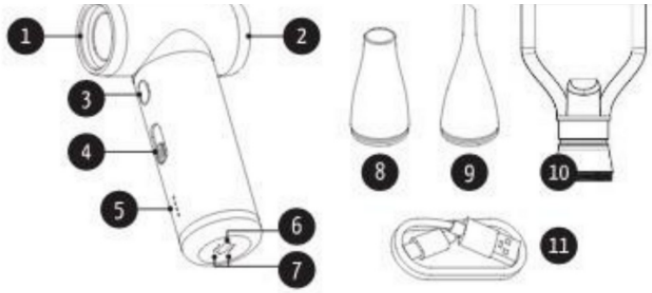

1	Wylot powietrza	6	Port ładowania
2	Wlot powietrza	7	Otwór odprowadzania ciepła
3	Przycisk „Turbo”	8–10	Nasadki (dysze)
4	Suwak regulacji prędkości	11	Przewód ładowania
5	Lampka kontrolna		

4. UŻYTKOWANIE

Regulacja prędkości

Przesunięcie suwaka do góry zwiększa prędkość, a przesunięcie w dół ją zmniejsza. W najniższej pozycji (0) kontrolka gaśnie i suszarka wyłącza się. Gdy suszarka jest włączona, przytrzymanie przycisku „Turbo” uruchamia tryb intensywny; po zwolnieniu przycisku urządzenie wraca do poprzedniego ustawienia.

Pozycja / przycisk	Tryb	Stan
Suwak — poziom 1	Niska prędkość	włączona
Suwak — poziom 2	Wysoka prędkość	włączona
Przycisk „Turbo” (przytrzymać)	Turbo	włączona
Suwak w pozycji 0	—	wyłączona

Zakładanie nasadek

Załóż nasadkę na wylot powietrza zgodnie z rysunkiem. Powietrze zasysane jest z tyłu, a wydmuchiwane przez przedni otwór.

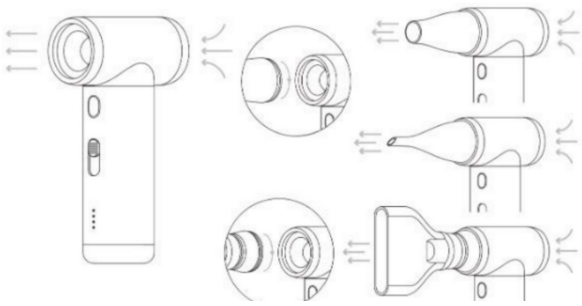

Zabezpieczenie przed przegrzaniem

Przy użyciu trybu „Turbo” z małą dyszą prędkość zostaje automatycznie zmniejszona, aby zapobiec przegrzaniu. Aby powrócić do normalnej pracy, wyłącz i ponownie włącz urządzenie.

5. ŁADOWANIE

Podłącz przewód USB-C do portu ładowania suszarki i do zasilacza 5 V / 2 A.

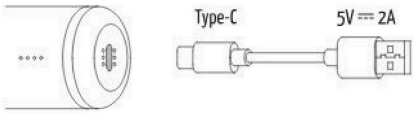

Kontrolka	Znaczenie
Świeci na zielono — 4 kreski	pełne naładowanie
Świeci na zielono — 3 kreski	wysoki poziom naładowania
Świeci na zielono — 2 kreski	średni poziom naładowania
Świeci na zielono — 1 kreska	niski poziom naładowania
Miga na zielono	ładowanie
Świeci na czerwono	należy naładować
Szybko miga na czerwono	akumulator niemal rozładowany lub możliwa usterka

Nie dopuszczaj zbyt często do całkowitego rozładowania akumulatora. Jeśli nie używasz suszarki, zaleca się doładowywanie jej raz w miesiącu.

6. CZYSZCZENIE, KONSERWACJA I PRZECHOWYWANIE

- Suszarka nie jest wodoodporna. Czyść ją wyłącznie miękką, suchą ściereczką, bez płynnych środków czyszczących (alkoholu, chemikaliów itp.).
- Regularnie usuwaj kurz z otworów wlotowych i wylotowych powietrza.
- Nieużywaną suszarkę przechowuj w suchym, dobrze wentylowanym miejscu, z dala od bezpośredniego światła słonecznego oraz dzieci i zwierząt.

7. DANE TECHNICZNE

Produkt	Bezprzewodowa suszarka ręczna dla psów
Kod produktu / kolor	TPLMINI70464 / czarna
Napięcie akumulatora	12,8–16,8 V
Pojemność akumulatora	1100 mAh
Ładowanie	5 V / 2 A, USB-C
Czas ładowania	135 min
Temperatura powietrza	40 °C
Maksymalna prędkość obrotowa	117 000 ot./min ±10 %
Maksymalny czas pracy	210 min
Masa	301 g
Wymiary	71,9 × 37,4 × 128,9 mm

8. UTYLIZACJA

Symbol przekreślonego kosza na produkcie lub opakowaniu oznacza, że urządzenia ani akumulatora nie wolno wyrzucać do odpadów zmieszanych. Oddaj zużyte urządzenie do punktu zbiórki elektroodpadów zgodnie z lokalnymi przepisami. Nie wyjmuj samodzielnie wbudowanego akumulatora; oddaj urządzenie w całości. Segreguj materiały opakowaniowe.

9. RĘKOJMIA I REKLAMACJE

Konsumentowi przysługują ustawowe prawa w przypadku niezgodności towaru z umową zgodnie z prawem kraju zakupu. Reklamację należy zgłosić sprzedawcy, u którego kupiono produkt, przedstawiając dowód zakupu.

W szczególności prawa te nie obejmują zwykłego zużycia (np. spadku pojemności akumulatora), wad spowodowanych niewłaściwym użytkowaniem, konserwacją lub przechowywaniem, uszkodzeń mechanicznych, upadku, zalania oraz nieprofesjonalnej naprawy lub modyfikacji.

10. PRODUCENT I KONTAKT DLA KLIENTA

Producent	KIKA LT, UAB, Maironio St. 11, LT-44298 Kaunas, Lithuania; +370 700 55005; info@kikagroup.lt
Sprzedawca i obsługa klienta	ZooAqua s.r.o., Oldřichova 255/20, 128 00 Praha 2 – Nusle, Česká republika. IČO: 11814969, DIČ: CZ11814969; +420 732 460 273; info@zooaqua.cz; www.zooaqua.cz

HASZNÁLATI ÚTMUTATÓ

TAURO PRO LINE vezeték nélküli kézi kutyaszárító

TPLMINI70464 – fekete

Az első használat előtt figyelmesen olvassa el a teljes útmutatót, és őrizze meg későbbi használatra. Ha a készüléket más személynek adja át, mellékelje ezt az útmutatót is.

1. A TERMÉK RENDELTETÉSE

A vezeték nélküli, akkumulátoros szárító kutyák és más háziállatok szőrének szárítására szolgál. A nem megfelelő használat károsíthatja a terméket és veszélyeztetheti a biztonságát.

2. BIZTONSÁGI TUDNIVALÓK

- Ne használja a szárítót nedves kézzel. Ne kerüljön folyadék a készülékbe. Ne hagyja esőn vagy víz közelében, ne merítse vízbe, és ne helyezze olyan helyre, ahonnan kádba vagy mosdóba eshet.
- Működés közben soha ne takarja el a levegő be- vagy kimeneti nyílásait, és ne helyezzen beléjük tárgyakat – ez visszafordíthatatlan károsodást okozhat.
- A szőrt és más tárgyakat tartsa megfelelő távolságban a levegő be- és kimenetétől.
- Ne irányítsa a légáramot az állat szemére, fülére, szájára vagy más érzékeny részére.
- Ne tegye a készüléket hőforrások (tűzhely, fűtőtest) mellé vagy közvetlen napsütésre.
- Ne használja gyúlékony vagy robbanásveszélyes folyadékok, gázok közelében – tűz- és robbanásveszély.
- Ha a szárító leesett, megsérült vagy rendellenesen működik, hagyja abba a használatát.
- Ne csavarja, húzza vagy rongálja a töltőkábelt. Csak sértetlen kábelt használjon.
- Ha a készülék rendellenes hangot ad, égett szag érződik vagy szokatlanul felmelegszik, azonnal hagyja abba a használatát.
- Ne szerelje szét és ne javítsa saját kezűleg a készüléket.
- A bekapcsolt szárítót ne hagyja felügyelet nélkül. Ne használja szélsőségesen magas vagy alacsony környezeti hőmérsékleten.
- Gyermekek nem használhatják a szárítót. Csökkent fizikai, érzékszervi vagy szellemi képességű személyek csak a biztonságukért felelős személy felügyelete mellett használhatják. Tartsa távol gyermekektől és állatoktól.

3. A TERMÉK RÉSZEI

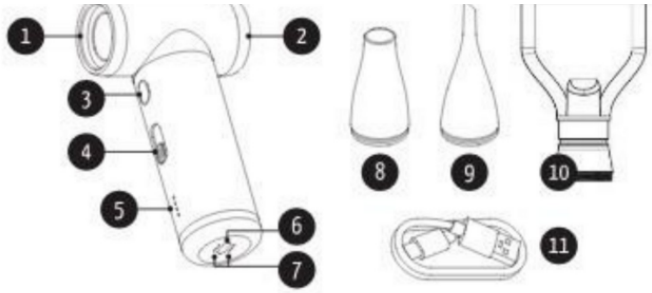

1	Levegőkimenet	6	Töltőcsatlakozó
2	Levegőbemenet	7	Hőelvezető nyílás
3	„Turbo” gomb	8–10	Feltétek (fúvókák)
4	Sebességállító csúszka	11	Töltőkábel
5	Jelzőfény		

4. HASZNÁLAT

A sebesség szabályozása

A sebesség növeléséhez tolja a csúszkát felfelé, csökkentéséhez lefelé. A legalsó (0) állásban a jelzőfény kialszik, és a szárító kikapcsol. Bekapcsolt állapotban a „Turbo” gomb lenyomva tartásával intenzív módra válthat; felengedésekor a szárító visszatér az előző beállításhoz.

Állás / gomb	Üzemmód	Állapot
Csúszka – 1. fokozat	Alacsony sebesség	bekapcsolva
Csúszka – 2. fokozat	Magas sebesség	bekapcsolva
„Turbo” gomb (lenyomva tartva)	Turbo	bekapcsolva
Csúszka 0 állásban	—	kikapcsolva

A feltétek felszerelése

Helyezze a feltétet a levegőkimenetre az ábra szerint. A készülék hátul szívja be a levegőt, amely elöl távozik.

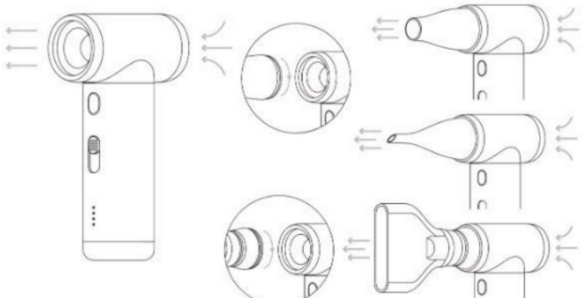

Túlmelegedés elleni védelem

Kis fúvókával, „Turbo” módban a sebesség automatikusan csökken a túlmelegedés elkerülése érdekében. A normál működéshez kapcsolja ki, majd újra be a szárítót.

5. TÖLTÉS

Csatlakoztassa az USB-C töltőkábelt a töltőporthoz és egy 5 V / 2 A adapterhez.

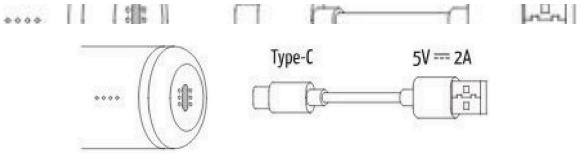

Jelzőfény	
Zölden világít – 4 szegmens	teljesen feltöltve
Zölden világít – 3 szegmens	magas töltöttség
Zölden világít – 2 szegmens	közepes töltöttség
Zölden világít – 1 szegmens	alacsony töltöttség
Zölden villog	töltés folyamatban
Pirosan világít	töltés szükséges
Gyorsan pirosan villog	az akkumulátor majdnem lemerült vagy hiba lehetséges

Ne merítse le túl gyakran teljesen az akkumulátort. Ha nem használja a szárítót, havonta egyszer töltse fel.

6. TISZTÍTÁS, KARBANTARTÁS ÉS TÁROLÁS

- A szárító nem vízálló. Csak puha, száraz kendővel tisztítsa, folyékony tisztítószerek (alkohol, vegyszerek stb.) nélkül.
- Rendszeresen távolítsa el a port a levegő be- és kimeneti nyílásaiból.
- Használaton kívül száraz, jól szellőző helyen, közvetlen napfénytől, gyermekektől és állatoktól távol tárolja.

7. MŰSZAKI ADATOK

Termék	Vezeték nélküli kézi kutyaszárító
Termékkód / szín	TPLMINI70464 / fekete
Akkumulátorfeszültség	12,8–16,8 V
Akkumulátorkapacitás	1100 mAh
Töltés	5 V / 2 A, USB-C
Töltési idő	135 min
Levegő hőmérséklete	40 °C
Maximális fordulatszám	117 000 ±10 %
Maximális üzemidő	210 min
Tömeg	301 g
Méretek	71,9 × 37,4 × 128,9 mm

8. HULLADÉKKEZELÉS

Az áthúzott hulladékgyűjtő jel azt mutatja, hogy a készülék és akkumulátora nem dobható a vegyes háztartási hulladékba. A használt készüléket az érvényes helyi szabályok szerint elektromos hulladék gyűjtőhelyén adja le. A beépített akkumulátort ne távolítsa el saját maga, a készüléket egyben adja le. A csomagolóanyagokat szelektíven gyűjtse.

9. SZAVATOSSÁG ÉS REKLAMÁCIÓ

A fogyasztót az eladás helye szerinti ország jogszabályai alapján megilletik a hibás teljesítéssel kapcsolatos jogok. Reklamáció esetén a vásárlást igazoló dokumentummal forduljon az eladóhoz.

Nem tartozik ide különösen a szokásos elhasználódás (például az akkumulátor kapacitásának csökkenése), a nem megfelelő használatból, karbantartásból vagy tárolásból eredő hiba, mechanikai sérülés, leejtés, vízkár és szakszerűtlen javítás vagy átalakítás.

10. GYÁRTÓ ÉS ÜGYFÉLSZOLGÁLAT

Gyártó	KIKA LT, UAB, Maironio St. 11, LT-44298 Kaunas, Lithuania; +370 700 55005; info@kikagroup.lt
Eladó és ügyfélszolgálat	ZooAqua s.r.o., Oldřichova 255/20, 128 00 Praha 2 – Nusle, Česká republika. IČO: 11814969, DIČ: CZ11814969; +420 732 460 273; info@zooaqua.cz; www.zooaqua.cz

BEDIENUNGSANLEITUNG

Kabelloser Handföhn für Hunde TAURO PRO LINE

TPLMINI70464 – Schwarz

Lesen Sie vor der ersten Verwendung die gesamte Anleitung sorgfältig durch und bewahren Sie sie für später auf. Geben Sie diese Anleitung mit, wenn Sie das Gerät an eine andere Person weitergeben.

1. BESTIMMUNGSGEMÄSSE VERWENDUNG

Der kabellose, akkubetriebene Föhn ist zum Trocknen des Fells von Hunden und anderen Haustieren vorgesehen. Unsachgemäße Verwendung kann das Gerät beschädigen und Ihre Sicherheit gefährden.

2. SICHERHEITSHINWEISE

- Benutzen Sie den Föhn nicht mit nassen Händen. Es darf keine Flüssigkeit in das Gerät gelangen. Setzen Sie ihn weder Regen noch Wasser aus, tauchen Sie ihn nicht unter und legen Sie ihn nicht dort ab, wo er in eine Badewanne oder ein Waschbecken fallen könnte.
- Verdecken Sie während des Betriebs niemals die Lufteinlass- oder Luftauslassöffnungen und stecken Sie keine Gegenstände hinein – dies kann den Föhn dauerhaft beschädigen.
- Halten Sie Fell und andere Gegenstände von Lufteinlass und Luftauslass ausreichend fern.
- Richten Sie den Luftstrom nicht auf Augen, Ohren, Schnauze oder andere empfindliche Bereiche.
- Stellen Sie den Föhn nicht in die Nähe von Wärmequellen (Herd, Heizung) oder in direktes Sonnenlicht.
- Verwenden Sie den Föhn nicht in Bereichen mit entzündlichen oder explosiven Flüssigkeiten oder Gasen – Brand- und Explosionsgefahr.
- Wenn der Föhn heruntergefallen oder beschädigt ist und nicht normal funktioniert, verwenden Sie ihn nicht weiter.
- Verdrehen, dehnen oder beschädigen Sie das Ladekabel nicht. Verwenden Sie nur ein unbeschädigtes Kabel.
- Bei ungewöhnlichem Betrieb, Geräuschen, Brandgeruch oder übermäßiger Erwärmung schalten Sie das Gerät sofort aus und verwenden Sie es nicht weiter.
- Zerlegen oder reparieren Sie den Föhn nicht selbst.
- Lassen Sie den eingeschalteten Föhn nicht unbeaufsichtigt. Verwenden Sie ihn nicht bei extrem hohen oder niedrigen Umgebungstemperaturen.
- Kinder dürfen den Föhn nicht benutzen. Personen mit eingeschränkten körperlichen, sensorischen oder geistigen Fähigkeiten dürfen ihn nur unter Aufsicht einer für ihre Sicherheit verantwortlichen Person benutzen. Bewahren Sie das Produkt außerhalb der Reichweite von Kindern und Tieren auf.

3. PRODUKTBESCHREIBUNG

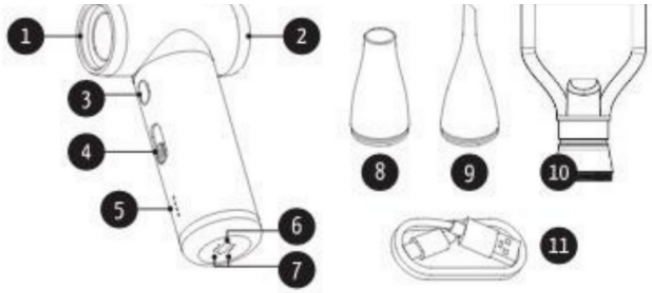

1	Luftauslass	6	Ladeanschluss
2	Lufteinlass	7	Wärmeabfuhröffnung
3	Turbo-Taste	8–10	Aufsätze (Düsen)
4	Schiebeschalter für Geschwindigkeit	11	Ladekabel
5	Kontrollleuchte		

4. BEDIENUNG

Geschwindigkeitsregelung

Schieben Sie den Geschwindigkeitsregler nach oben, um die Geschwindigkeit zu erhöhen, und nach unten, um sie zu verringern. In der untersten Position (0) erlischt die Kontrollleuchte und der Föhn schaltet sich aus. Halten Sie bei eingeschaltetem Föhn die „Turbo“-Taste gedrückt, um den Intensivmodus zu aktivieren. Nach dem Loslassen kehrt das Gerät zur vorherigen Einstellung zurück.

Position / Taste	Modus	Status
Schalter – Stufe 1	Niedrige Geschwindigkeit	ein
Schalter – Stufe 2	Hohe Geschwindigkeit	ein
„Turbo“-Taste (gedrückt halten)	Turbo	ein
Schalter in Position 0	—	aus

Aufsätze anbringen

Setzen Sie den Aufsatz gemäß der Abbildung auf den Luftauslass. Die Luft wird hinten angesaugt und tritt vorne aus.

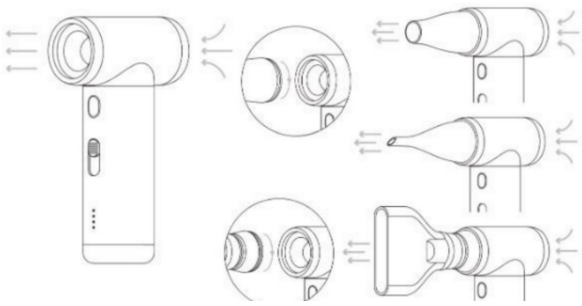

Überhitzungsschutz

Beim Betrieb im „Turbo“-Modus mit kleiner Düse wird die Geschwindigkeit automatisch reduziert, um eine Überhitzung zu vermeiden. Schalten Sie den Föhn aus und wieder ein, um zum normalen Betrieb zurückzukehren.

5. AUFLADEN

Verbinden Sie das USB-C-Ladekabel mit dem Ladeanschluss und mit einem 5-V-/2-A-Netzteil.

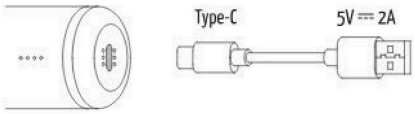

Kontrollleuchte	Bedeutung
Grün – 4 Balken leuchten	voll aufgeladen
Grün – 3 Balken leuchten	hoher Ladezustand
Grün – 2 Balken leuchten	mittlerer Ladezustand
Grün – 1 Balken leuchtet	niedriger Ladezustand
Blinkt grün	Ladevorgang
Leuchtet rot	Aufladen erforderlich
Blinkt schnell rot	Akku fast leer oder mögliche Störung

Entladen Sie den Akku nicht zu häufig vollständig. Wenn Sie den Föhn nicht verwenden, empfiehlt es sich, ihn einmal im Monat aufzuladen.

6. REINIGUNG, PFLEGE UND AUFBEWAHRUNG

- Der Föhn ist nicht wasserfest. Reinigen Sie ihn ausschließlich mit einem weichen, trockenen Tuch und ohne flüssige Reinigungsmittel (Alkohol, Chemikalien usw.).
- Entfernen Sie regelmäßig Staub von den Lufteinlass- und Luftauslassöffnungen.
- Bewahren Sie den unbenutzten Föhn an einem trockenen, gut belüfteten Ort auf, geschützt vor direkter Sonne und außerhalb der Reichweite von Kindern und Tieren.

7. TECHNISCHE DATEN

Produkt	Kabelloser Handföhn für Hunde
Produktcode / Farbe	TPLMINI70464 / Schwarz
Akkuspannung	12,8–16,8 V
Akkukapazität	1100 mAh
Laden	5 V / 2 A, USB-C
Ladedauer	135 min
Lufttemperatur	40 °C
Maximale Drehzahl	117.000 U/min ±10 %
Maximale Betriebsdauer	210 min
Gewicht	301 g
Abmessungen	71,9 × 37,4 × 128,9 mm

8. ENTSORGUNG

Das Symbol der durchgestrichenen Mülltonne bedeutet, dass das Gerät und sein Akku nicht in den Hausmüll gehören. Geben Sie das Altgerät gemäß den örtlichen Vorschriften bei einer Sammelstelle für Elektroaltgeräte ab. Entfernen Sie den eingebauten Akku nicht selbst; geben Sie das Gerät vollständig ab. Trennen Sie die Verpackungsmaterialien nach Materialart.

9. GEWÄHRLEISTUNG UND REKLAMATIONEN

Verbrauchern stehen die gesetzlichen Mängelrechte nach dem Recht des Kauflandes zu. Wenden Sie sich bei einer Reklamation mit dem Kaufbeleg an den Verkäufer, bei dem Sie das Produkt erworben haben.

Davon ausgenommen sind insbesondere normale Abnutzung (z. B. nachlassende Akkukapazität), Schäden durch unsachgemäße Verwendung, Wartung oder Lagerung, mechanische Beschädigungen, Sturz- und Wasserschäden sowie Schäden durch unsachgemäße Reparatur oder Veränderungen.

10. HERSTELLER UND KUNDENSERVICE

Hersteller	KIKA LT, UAB, Maironio St. 11, LT-44298 Kaunas, Lithuania; +370 700 55005; info@kikagroup.lt
Verkäufer und Kundendienst	ZooAqua s.r.o., Oldřichova 255/20, 128 00 Praha 2 – Nusle, Česká republika. IČO: 11814969, DIČ: CZ11814969; +420 732 460 273; info@zooaqua.cz; www.zooaqua.cz

INSTRUCȚIUNI DE UTILIZARE

Uscător de mână fără fir pentru câini TAURO PRO LINE

TPLMINI70464 – negru

Înainte de prima utilizare, citiți cu atenție întregul manual și păstrați-l pentru consultări ulterioare. Dacă transmiteți produsul altei persoane, înmânați-i și acest manual.

1. DESTINAȚIA PRODUSULUI

Uscătorul fără fir, alimentat cu acumulator, este destinat uscării blănii câinilor și a altor animale de companie. Utilizarea incorectă poate deteriora produsul și poate pune în pericol siguranța dumneavoastră.

2. INSTRUCȚIUNI DE SIGURANȚĂ

- Nu folosiți uscătorul cu mâinile ude. Nu permiteți pătrunderea lichidelor în aparat. Nu îl lăsați în ploaie sau lângă apă, nu îl scufundați în apă și nu îl așezați unde ar putea cădea în cadă sau chiuvetă.
- Nu acoperiți niciodată orificiile de admisie și evacuare a aerului în timpul funcționării și nu introduceți obiecte în ele – riscați deteriorarea ireversibilă a aparatului.
- Nu apropiați blana sau alte obiecte prea mult de orificiile de admisie și evacuare a aerului.
- Nu îndreptați fluxul de aer spre ochi, urechi, bot sau alte zone sensibile.
- Nu așezați uscătorul lângă surse de căldură (aragaz, calorifer) sau în lumina directă a soarelui.
- Nu utilizați aparatul în prezența lichidelor sau gazelor inflamabile ori explozive – pericol de incendiu sau explozie.
- Dacă uscătorul a căzut, este deteriorat sau nu funcționează normal, încetați utilizarea acestuia.
- Nu răsuciți, întindeți sau deteriorați cablul de încărcare. Folosiți numai un cablu nedeteriorat.
- Dacă aparatul funcționează anormal, emite zgomote neobișnuite, miroase a ars sau se încălzește excesiv, opriți imediat utilizarea.
- Nu demontați și nu reparați singuri uscătorul.
- Nu lăsați uscătorul pornit nesupravegheat. Nu îl folosiți la temperaturi ambientale foarte ridicate sau foarte scăzute.
- Copiii nu au voie să folosească uscătorul. Persoanele cu capacități fizice, senzoriale sau mentale reduse îl pot utiliza numai sub supravegherea unei persoane responsabile de siguranța lor. Țineți produsul departe de copii și animale.

3. DESCRIEREA PRODUSULUI

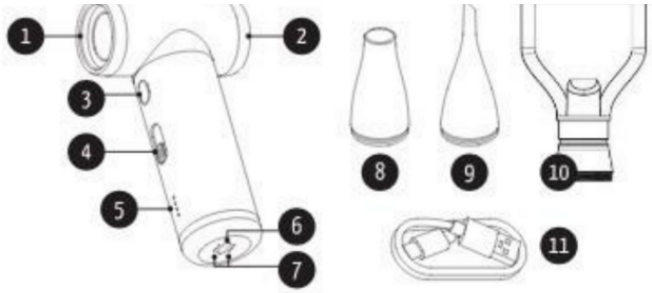

1	Evacuarea aerului	6	Port de încărcare
2	Admisia aerului	7	Orificiu de evacuare a căldurii
3	Buton „Turbo”	8–10	Accesorii (duze)
4	Comutator glisant de viteză	11	Cablu de încărcare
5	Indicator luminos		

4. UTILIZARE

Reglarea vitezei

Deplasați comutatorul în sus pentru a crește viteza și în jos pentru a o reduce. În poziția inferioară (0), indicatorul se stinge și uscătorul se oprește. Când aparatul este pornit, țineți apăsat butonul „Turbo” pentru modul intens; la eliberare, uscătorul revine la setarea anterioară.

Poziție / buton	**Mod**	**Stare**
Comutator – treapta 1	Viteză redusă	pornit
Comutator – treapta 2	Viteză mare	pornit
Buton „Turbo” (menținut apăsat)	Turbo	pornit
Comutator în poziția 0	—	oprit

Montarea accesoriilor

Montați accesoriul pe orificiul de evacuare a aerului conform imaginii. Aerul intră prin partea din spate și iese prin partea frontală.

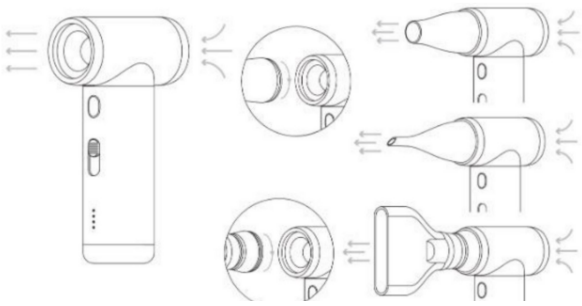

Protecție la supraîncălzire

Când se utilizează modul „Turbo” cu duza mică, viteza este redusă automat pentru a evita supraîncălzirea. Pentru revenirea la funcționarea normală, opriți și reporniți uscătorul.

5. ÎNCĂRCARE

Conectați cablul USB-C la portul de încărcare și la un adaptor de 5 V / 2 A.

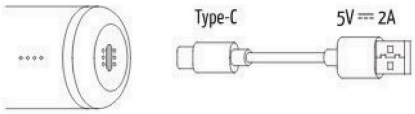

Indicator luminos	Semnificație
Verde aprins – 4 segmente	încărcat complet
Verde aprins – 3 segmente	nivel ridicat
Verde aprins – 2 segmente	nivel mediu
Verde aprins – 1 segment	nivel scăzut
Verde intermitent	se încarcă
Roșu aprins	trebuie încărcat
Roșu intermitent rapid	acumulator aproape descărcat sau posibilă defecțiune

Evitați descărcarea completă frecventă a acumulatorului. Dacă nu folosiți uscătorul, vă recomandăm să îl reîncărcați o dată pe lună.

6. CURĂȚARE, ÎNTREȚINERE ȘI DEPOZITARE

- Uscătorul nu este rezistent la apă. Curățați-l numai cu o lavetă moale și uscată, fără soluții lichide de curățare (alcool, substanțe chimice etc.).
- Îndepărtați regulat praful din orificiile de admisie și evacuare a aerului.
- Depozitați uscătorul neutilizat într-un loc uscat și bine ventilat, ferit de soare și inaccesibil copiilor și animalelor.

7. DATE TEHNICE

Produs	Uscător de mână fără fir pentru câini
Cod produs / culoare	TPLMINI70464 / negru
Tensiunea acumulatorului	12,8–16,8 V
Capacitatea acumulatorului	1100 mAh
Încărcare	5 V / 2 A, USB-C
Durata încărcării	135 min
Temperatura aerului	40 °C
Turație maximă	117 000 ±10 %
Durată maximă de funcționare	210 min
Greutate	301 g
Dimensiuni	71,9 × 37,4 × 128,9 mm

8. ELIMINARE

Simbolul pubelei barate indică faptul că produsul și acumulatorul nu trebuie aruncate la deșeuri menajere amestecate. Predați aparatul uzat la un punct de colectare pentru echipamente electrice conform normelor locale. Nu scoateți singuri acumulatorul încorporat; predați produsul complet. Sortați materialele de ambalaj.

9. GARANȚIE LEGALĂ ȘI RECLAMAȚII

Consumatorul beneficiază de drepturile legale pentru neconformitatea produsului conform legislației din țara achiziției. Pentru reclamații, contactați vânzătorul de la care ați cumpărat produsul și prezentați dovada achiziției.

Aceste drepturi nu acoperă în special uzura normală (de exemplu reducerea capacității acumulatorului), defecte cauzate de utilizare, întreținere sau depozitare incorectă, deteriorări mecanice, căderi, contact cu apa ori reparații sau modificări neprofesionale.

10. PRODUCĂTOR ȘI SERVICIU CLIENȚI

Producător	KIKA LT, UAB, Maironio St. 11, LT-44298 Kaunas, Lithuania; +370 700 55005; info@kikagroup.lt
Vânzător și serviciu clienți	ZooAqua s.r.o., Oldřichova 255/20, 128 00 Praha 2 – Nusle, Česká republika. IČO: 11814969, DIČ: CZ11814969; +420 732 460 273; info@zooaqua.cz; www.zooaqua.cz

BEDIENUNGSANLEITUNG

Kabelloser Handföhn für Hunde TAURO PRO LINE

TPLMINI70464 – Schwarz

Lesen Sie vor der ersten Verwendung die gesamte Anleitung sorgfältig durch und bewahren Sie sie für später auf. Geben Sie diese Anleitung mit, wenn Sie das Gerät an eine andere Person weitergeben.

1. BESTIMMUNGSGEMÄSSE VERWENDUNG

Der kabellose, akkubetriebene Föhn ist zum Trocknen des Fells von Hunden und anderen Haustieren vorgesehen. Unsachgemäße Verwendung kann das Gerät beschädigen und Ihre Sicherheit gefährden.

2. SICHERHEITSHINWEISE

- Benutzen Sie den Föhn nicht mit nassen Händen. Es darf keine Flüssigkeit in das Gerät gelangen. Setzen Sie ihn weder Regen noch Wasser aus, tauchen Sie ihn nicht unter und legen Sie ihn nicht dort ab, wo er in eine Badewanne oder ein Waschbecken fallen könnte.
- Verdecken Sie während des Betriebs niemals die Lufteinlass- oder Luftauslassöffnungen und stecken Sie keine Gegenstände hinein – dies kann den Föhn dauerhaft beschädigen.
- Halten Sie Fell und andere Gegenstände von Lufteinlass und Luftauslass ausreichend fern.
- Richten Sie den Luftstrom nicht auf Augen, Ohren, Schnauze oder andere empfindliche Bereiche.
- Stellen Sie den Föhn nicht in die Nähe von Wärmequellen (Herd, Heizung) oder in direktes Sonnenlicht.
- Verwenden Sie den Föhn nicht in Bereichen mit entzündlichen oder explosiven Flüssigkeiten oder Gasen – Brand- und Explosionsgefahr.
- Wenn der Föhn heruntergefallen oder beschädigt ist und nicht normal funktioniert, verwenden Sie ihn nicht weiter.
- Verdrehen, dehnen oder beschädigen Sie das Ladekabel nicht. Verwenden Sie nur ein unbeschädigtes Kabel.
- Bei ungewöhnlichem Betrieb, Geräuschen, Brandgeruch oder übermäßiger Erwärmung schalten Sie das Gerät sofort aus und verwenden Sie es nicht weiter.
- Zerlegen oder reparieren Sie den Föhn nicht selbst.
- Lassen Sie den eingeschalteten Föhn nicht unbeaufsichtigt. Verwenden Sie ihn nicht bei extrem hohen oder niedrigen Umgebungstemperaturen.
- Kinder dürfen den Föhn nicht benutzen. Personen mit eingeschränkten körperlichen, sensorischen oder geistigen Fähigkeiten dürfen ihn nur unter Aufsicht einer für ihre Sicherheit verantwortlichen Person benutzen. Bewahren Sie das Produkt außerhalb der Reichweite von Kindern und Tieren auf.

3. PRODUKTBESCHREIBUNG

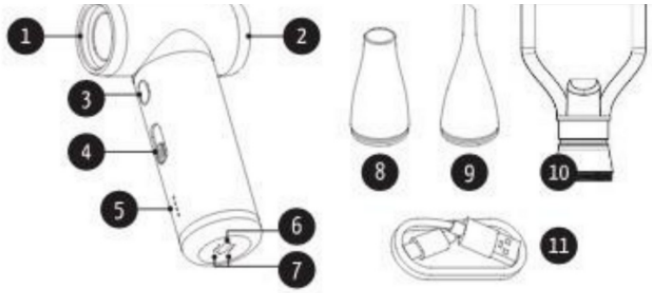

1	Luftauslass	6	Ladeanschluss
2	Lufteinlass	7	Wärmeabfuhröffnung
3	Turbo-Taste	8–10	Aufsätze (Düsen)
4	Schiebeschalter für Geschwindigkeit	11	Ladekabel
5	Kontrollleuchte		

4. BEDIENUNG

Geschwindigkeitsregelung

Schieben Sie den Geschwindigkeitsregler nach oben, um die Geschwindigkeit zu erhöhen, und nach unten, um sie zu verringern. In der untersten Position (0) erlischt die Kontrollleuchte und der Föhn schaltet sich aus. Halten Sie bei eingeschaltetem Föhn die „Turbo“-Taste gedrückt, um den Intensivmodus zu aktivieren. Nach dem Loslassen kehrt das Gerät zur vorherigen Einstellung zurück.

Position / Taste	Modus	Status
Schalter – Stufe 1	Niedrige Geschwindigkeit	ein
Schalter – Stufe 2	Hohe Geschwindigkeit	ein
„Turbo“-Taste (gedrückt halten)	Turbo	ein
Schalter in Position 0	—	aus

Aufsätze anbringen

Setzen Sie den Aufsatz gemäß der Abbildung auf den Luftauslass. Die Luft wird hinten angesaugt und tritt vorne aus.

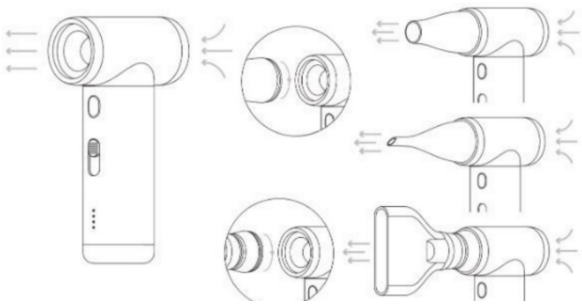

Überhitzungsschutz

Beim Betrieb im „Turbo“-Modus mit kleiner Düse wird die Geschwindigkeit automatisch reduziert, um eine Überhitzung zu vermeiden. Schalten Sie den Föhn aus und wieder ein, um zum normalen Betrieb zurückzukehren.

5. AUFLADEN

Verbinden Sie das USB-C-Ladekabel mit dem Ladeanschluss und mit einem 5-V-/2-A-Netzteil.

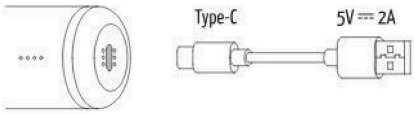

Kontrollleuchte	Bedeutung
Grün – 4 Balken leuchten	voll aufgeladen
Grün – 3 Balken leuchten	hoher Ladezustand
Grün – 2 Balken leuchten	mittlerer Ladezustand
Grün – 1 Balken leuchtet	niedriger Ladezustand
Blinkt grün	Ladevorgang
Leuchtet rot	Aufladen erforderlich
Blinkt schnell rot	Akku fast leer oder mögliche Störung

Entladen Sie den Akku nicht zu häufig vollständig. Wenn Sie den Föhn nicht verwenden, empfiehlt es sich, ihn einmal im Monat aufzuladen.

6. REINIGUNG, PFLEGE UND AUFBEWAHRUNG

- Der Föhn ist nicht wasserfest. Reinigen Sie ihn ausschließlich mit einem weichen, trockenen Tuch und ohne flüssige Reinigungsmittel (Alkohol, Chemikalien usw.).
- Entfernen Sie regelmäßig Staub von den Lufteinlass- und Luftauslassöffnungen.
- Bewahren Sie den unbenutzten Föhn an einem trockenen, gut belüfteten Ort auf, geschützt vor direkter Sonne und außerhalb der Reichweite von Kindern und Tieren.

7. TECHNISCHE DATEN

Produkt	Kabelloser Handföhn für Hunde
Produktcode / Farbe	TPLMINI70464 / Schwarz
Akkuspannung	12,8–16,8 V
Akkukapazität	1100 mAh
Laden	5 V / 2 A, USB-C
Ladedauer	135 min
Lufttemperatur	40 °C
Maximale Drehzahl	117.000 U/min ±10 %
Maximale Betriebsdauer	210 min
Gewicht	301 g
Abmessungen	71,9 × 37,4 × 128,9 mm

8. ENTSORGUNG

Das Symbol der durchgestrichenen Mülltonne bedeutet, dass das Gerät und sein Akku nicht in den Hausmüll gehören. Geben Sie das Altgerät gemäß den örtlichen Vorschriften bei einer Sammelstelle für Elektroaltgeräte ab. Entfernen Sie den eingebauten Akku nicht selbst; geben Sie das Gerät vollständig ab. Trennen Sie die Verpackungsmaterialien nach Materialart.

9. GEWÄHRLEISTUNG UND REKLAMATIONEN

Verbrauchern stehen die gesetzlichen Mängelrechte nach dem Recht des Kauflandes zu. Wenden Sie sich bei einer Reklamation mit dem Kaufbeleg an den Verkäufer, bei dem Sie das Produkt erworben haben.

Davon ausgenommen sind insbesondere normale Abnutzung (z. B. nachlassende Akkukapazität), Schäden durch unsachgemäße Verwendung, Wartung oder Lagerung, mechanische Beschädigungen, Sturz- und Wasserschäden sowie Schäden durch unsachgemäße Reparatur oder Veränderungen.

10. HERSTELLER UND KUNDENSERVICE

Hersteller	KIKA LT, UAB, Maironio St. 11, LT-44298 Kaunas, Lithuania; +370 700 55005; info@kikagroup.lt
Verkäufer und Kundendienst	ZooAqua s.r.o., Oldřichova 255/20, 128 00 Praha 2 – Nusle, Česká republika. IČO: 11814969, DIČ: CZ11814969; +420 732 460 273; info@zooaqua.cz; www.zooaqua.cz