NÁVOD K POUŽITÍ

Fén pro psy TAURO PRO LINE s držákem na krk a UV světlem

TPLKAKLO70578 – oranžový

Před prvním použitím si pozorně přečtěte celý návod a uschovejte jej pro pozdější použití. Při předání výrobku další osobě předejte i tento návod.

1. URČENÍ VÝROBKU

Fén je určen výhradně k sušení srsti psů a dalších domácích zvířat. Nepoužívejte jej k sušení bot, oblečení ani jiných předmětů – hrozí nebezpečí požáru. Výrobek lze držet v ruce nebo zavěsit na krk pomocí silikonového držáku.

2. BEZPEČNOSTNÍ POKYNY

Dodržujte následující pokyny, abyste snížili riziko poruchy, úrazu elektrickým proudem, popálení, požáru a poškození majetku.

VAROVÁNÍ: Nepoužívejte fén v blízkosti vany, sprchy, bazénu ani jiných nádob s vodou. Nepoužívejte jej s mokrýma rukama.

- Před použitím zkontrolujte, zda fén není viditelně poškozen. Poškozený výrobek nepoužívejte.
- Nepoužívejte fén, pokud je napájecí kabel nebo zástrčka poškozená nebo přehřátá – hrozí zkrat a požár. Poškozený kabel smí vyměnit pouze kvalifikovaný technik.
- Kabel nepoškozujte, neupravujte a nevytahujte zástrčku ze zásuvky tahem za kabel. Kabel neomotávejte kolem fénu.
- Fén sami nerozebírejte ani neopravujte.
- Chraňte výrobek před pádem a nárazy. Pokud byl poškozen nárazem nebo pádem, okamžitě jej přestaňte používat.
- Nepoužívejte fén v blízkosti hořlavých nebo výbušných látek (plyny, rozpouštědla, aerosoly).
- Nemiřte výstupem horkého vzduchu na osoby ani zvířata z těsné blízkosti – hrozí popálení.
- Nepoužívejte fén k sušení velmi mladých nebo nemocných zvířat, aby nedošlo k popálení nebo stresu.
- UV světlem nesviťte přímo do očí zvířat ani lidí a vyhněte se dlouhodobému působení UV světla na kůži.
- Při sušení držte srst alespoň 10 cm od sání vzduchu, aby nebyla nasáta do filtru.
- Při zjištění poškození nebo poruchy fén okamžitě vypněte a odpojte ze zásuvky.
- Po použití fén vypněte a odpojte ze zásuvky. I vypnutý fén představuje riziko, pokud je v blízkosti vody.
- Fén nesmí používat děti. Osoby se sníženými fyzickými, smyslovými nebo mentálními schopnostmi nebo s nedostatkem zkušeností jej smí používat pouze pod dohledem odpovědné osoby. Výrobek uchovávejte mimo dosah dětí a zvířat.
- Pro vyšší bezpečnost doporučujeme, aby byl elektrický obvod vybaven proudovým chráničem (RCD) s jmenovitým vybavovacím proudem nejvýše 30 mA. Poraďte se s elektrikářem.
- Při prvním použití může být cítit mírný zápach, který po 3–5 použitích zmizí.

3. POPIS VÝROBKU

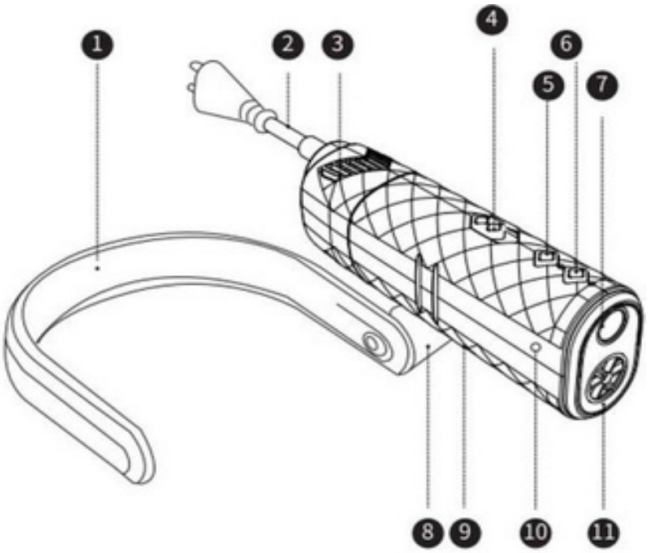

1	Klip pro upevnění na krk	**7**	UV světlo
2	Napájecí kabel	**8**	Univerzální konektor
3	Kryt filtru sání vzduchu	**9**	Háček ve tvaru U
4	Vypínač (přepínač průtoku vzduchu)	**10**	Tělo fénu
5	Tlačítko režimu teploty	**11**	Výstup vzduchu
6	Tlačítko UV světla		

Obrázky jsou pouze ilustrační. Vzhledem k vývoji výrobku se mohou od skutečného výrobku mírně lišit.

4. POUŽITÍ

Zapnutí a průtok vzduchu

1. Ujistěte se, že je vypínač v poloze „0“ (vypnuto), a připojte zástrčku do zásuvky.
2. Posunutím vypínače do první polohy fén zapnete – slabý průtok vzduchu.
3. Druhá poloha nastaví střední průtok, třetí poloha silný průtok vzduchu.
4. Posunutím vypínače zpět do polohy „0“ fén vypnete.

Zapnutý fén nepřetržitě vytváří záporné ionty. Pokud fén dále nepoužíváte, odpojte jej ze zásuvky.

Dva způsoby použití

Držení v ruce

Zavěšení na krk

- **V ruce** – válcový tvar umožňuje přesně směrovat proud vzduchu na určitá místa.
- **Na krku** – silikonový klip je protiskluzový a drží fén stabilně, takže máte volné obě ruce.

Režimy teploty

Opakovaným stisknutím tlačítka režimu teploty přepínáte pět režimů. Při okolní teplotě nad 20 °C doporučujeme studený nebo mírně teplý vzduch, pod 20 °C teplejší režim.

Režim	Kontrolka
Studený vzduch	zelená (svítí)
Teplý vzduch – úroveň 1	žlutá (svítí)
Teplý vzduch – úroveň 2	oranžová (svítí)
Teplý vzduch – úroveň 3	červená (svítí)
Střídání studeného a teplého vzduchu	barvy se postupně mění

- **Rychlé přepnutí na studený vzduch:** stiskněte a podržte tlačítko režimu teploty. Po uvolnění se fén vrátí do předchozího režimu.
- **Režim čištění:** stiskněte a podržte tlačítko režimu teploty, přepněte vypínač a počkejte 3 sekundy. Motor poběží 8 sekund a poté se automaticky vypne.

UV světlo

UV světlo nad výstupem vzduchu zapnete tlačítkem UV světla (fén musí být zapnutý). Může pomoci při vizuální kontrole kůže zvířete, například při hledání plísňových projevů. Nenahrazuje veterinární vyšetření.

5. ČIŠTĚNÍ A ÚDRŽBA

Před čištěním fén vypněte a odpojte ze zásuvky.

1. **Sejmutí krytu filtru:** jednou rukou držte tělo fénu, druhou otočte krytem filtru sání vzduchu a sejměte jej.
2. **Čištění:** kryt filtru i vnitřní filtr očistěte suchým hadříkem, měkkým kartáčkem nebo vatovou tyčinkou. Nepoužívejte vodu.
3. **Nasazení:** kryt filtru pevně nasaďte zpět.

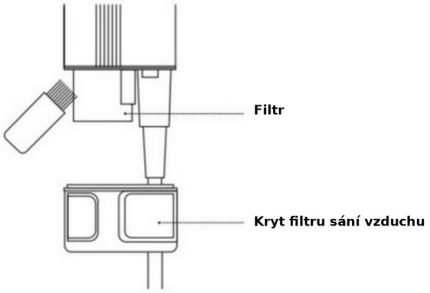

Filtr čistěte pravidelně, aby se neucpal a vzduch proudil rovnoměrně.

6. ŘEŠENÍ PROBLÉMŮ

Problém	Možná příčina	Řešení
Fén se nezapíná.	Porucha vypínače, poškození vnitřních částí nebo přepálená pojistka po přehřátí.	Obraťte se na prodejce.
Tlačítko režimu teploty nesvítí.	Poškození vnitřního panelu.	Obraťte se na prodejce.
Tlačítko režimu teploty svítí červeně a fén nehřeje / je přehřátý.	Ucpaný přívod vzduchu, aktivní ochrana proti přehřátí.	Fén vypněte, odpojte, vyčistěte filtr a kryt filtru a znovu zapněte.
Režim teploty nelze přepnout.	Aktivní ochrana proti přehřátí nebo porucha tlačítka.	Vyčistěte filtr; pokud problém trvá, obraťte se na prodejce.
Zápach spáleniny.	První použití, nebo ucpaný přívod či výstup vzduchu, nebo poškození.	Při prvním použití zmizí po 3–5 použitích. Jinak fén vypněte, vyčistěte filtr a výstup; pokud trvá, obraťte se na prodejce.
Slabý nebo žádný proud vzduchu, přehřívání.	Ucpaný přívod vzduchu.	Vyčistěte kryt filtru a vnitřní filtr.
Nefunguje UV světlo.	Fén není zapnutý, nebo porucha světelného panelu.	Zapněte průtok vzduchu; pokud nepomůže, obraťte se na prodejce.
Kryt je zbarvený nebo z něj jde kouř.	Porucha ochranného mechanismu.	Fén okamžitě odpojte a obraťte se na prodejce.
Poškozený nebo přehřátý kabel či zástrčka.	Poškozený napájecí kabel.	Fén nepoužívejte a obraťte se na prodejce.
Klip na krk nedrží pevně.	Uvolněná matice, opotřebený háček nebo poškozená kovová část.	Matici utáhněte; jinak se obraťte na prodejce.

7. TECHNICKÉ ÚDAJE

Výrobek	Fén pro psy s držákem na krk a UV světlem
Značka / model	TAURO PRO LINE / TPLPHD01
Kód produktu / barva	TPLKAKLO70578 / oranžový
Jmenovité napětí	220 V
Jmenovitá frekvence	50 Hz
Jmenovitý příkon	1400 W
Rozměry těla fénu	43 × 204,5 × 59,5 mm
Rozměry klipu na krk	407,5 × 89 × 35,5 mm
Hmotnost	cca 310 g (bez kabelu a klipu)

8. LIKVIDACE

Symbol přeškrtnuté popelnice na výrobku nebo obalu znamená, že výrobek nepatří do směsného odpadu. Podle zákona č. 542/2020 Sb., o výrobcích s ukončenou životností, odevzdejte vysloužilý výrobek na místo zpětného odběru elektrozařízení (sběrný dvůr, prodejna elektrospotřebičů). Obalové materiály vytřiďte podle druhu.

9. ZÁRUKA A REKLAMACE

Kupující, který je spotřebitelem, má právo z vadného plnění podle § 2161 a násl. zákona č. 89/2012 Sb., občanský zákoník, po dobu 24 měsíců od převzetí výrobku. Reklamaci uplatněte u prodávajícího, u kterého jste výrobek zakoupili, a předložte doklad o koupi.

Právo z vadného plnění se nevztahuje zejména na:

- opotřebení způsobené obvyklým užíváním,
- vady způsobené nesprávným používáním, údržbou nebo skladováním v rozporu s tímto návodem,
- mechanické poškození, pád nebo poškození vodou,
- vady způsobené neodbornou opravou, rozebráním nebo úpravou výrobku.

10. VÝROBCE A DISTRIBUTOR

Výrobce	KIKA LT, UAB, Maironio St. 11, LT-44298 Kaunas, Lithuania, tel.: +370 700 55005 email: info@kikagroup.lt
Prodejce a zákaznický servis	ZooAqua s.r.o. Oldřichova 255/20, 128 00 Praha 2 – Nusle Česká republika · IČO: 11814969 · DIČ: CZ11814969 +420 732 460 273 · info@zooaqua.cz · www.zooaqua.cz

NÁVOD NA POUŽITIE

Fén pre psy TAURO PRO LINE s držiakom na krk a UV svetlom

TPLKAKLO70578 – oranžový

Pred prvým použitím si pozorne prečítajte celý návod a uschovajte ho na neskoršie použitie. Pri odovzdaní výrobku inej osobe odovzdajte aj tento návod.

1. URČENIE VÝROBKU

Fén je určený výhradne na sušenie srsti psov a ďalších domácich zvierat. Nepoužívajte ho na sušenie topánok, oblečenia ani iných predmetov – hrozí nebezpečenstvo požiaru. Výrobok možno držať v ruke alebo zavesiť na krk pomocou silikónového držiaka.

2. BEZPEČNOSTNÉ POKYNY

Dodržiavajte nasledujúce pokyny, aby ste znížili riziko poruchy, úrazu elektrickým prúdom, popálenia, požiaru a poškodenia majetku.

VAROVANIE: Nepoužívajte fén v blízkosti vane, sprchy, bazéna ani iných nádob s vodou. Nepoužívajte ho s mokrými rukami.

- Pred použitím skontrolujte, či fén nie je viditeľne poškodený. Poškodený výrobok nepoužívajte.
- Nepoužívajte fén, ak je napájací kábel alebo zástrčka poškodená alebo prehriata – hrozí skrat a požiar. Poškodený kábel smie vymeniť iba kvalifikovaný technik.
- Kábel nepoškodzujte, neupravujte a nevyťahujte zástrčku zo zásuvky ťahom za kábel. Kábel neomotávajte okolo fénu.
- Fén sami nerozoberajte ani neopravujte.
- Chráňte výrobok pred pádom a nárazmi. Ak bol poškodený nárazom alebo pádom, okamžite ho prestaňte používať.
- Nepoužívajte fén v blízkosti horľavých alebo výbušných látok (plyny, rozpúšťadlá, aerosóly).
- Nemierte výstupom horúceho vzduchu na osoby ani zvieratá z tesnej blízkosti – hrozí popálenie.
- Nepoužívajte fén na sušenie veľmi mladých alebo chorých zvierat, aby nedošlo k popáleniu alebo stresu.
- UV svetlom nesvieťte priamo do očí zvierat ani ľudí a vyhnite sa dlhodobému pôsobeniu UV svetla na kožu.
- Pri sušení držte srsť aspoň 10 cm od nasávania vzduchu, aby nebola nasatá do filtra.
- Pri zistení poškodenia alebo poruchy fén okamžite vypnite a odpojte zo zásuvky.
- Po použití fén vypnite a odpojte zo zásuvky. Aj vypnutý fén predstavuje riziko, ak je v blízkosti vody.
- Fén nesmú používať deti. Osoby so zníženými fyzickými, zmyslovými alebo mentálnymi schopnosťami alebo s nedostatkom skúseností ho smú používať iba pod dohľadom zodpovednej osoby. Výrobok uchovávajte mimo dosahu detí a zvierat.
- Pre vyššiu bezpečnosť odporúčame, aby bol elektrický obvod vybavený prúdovým chráničom (RCD) s menovitým vybavovacím prúdom najviac 30 mA. Poraďte sa s elektrikárom.
- Pri prvom použití môže byť cítiť mierny zápach, ktorý po 3–5 použitiach zmizne.

3. POPIS VÝROBKU

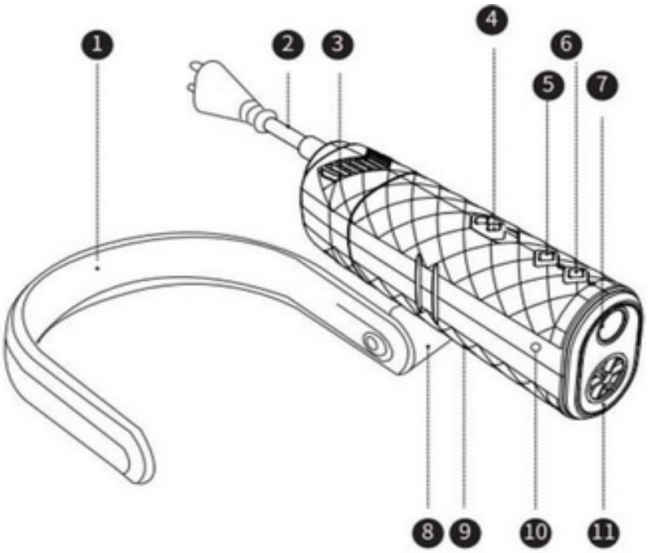

1	Klip na upevnenie na krk	**7**	UV svetlo
2	Napájací kábel	**8**	Univerzálny konektor
3	Kryt filtra nasávaného vzduchu	**9**	Háčik v tvare U
4	Vypínač (prepínač prietoku vzduchu)	**10**	Telo fénu
5	Tlačidlo režimu teploty	**11**	Výstup vzduchu
6	Tlačidlo UV svetla		

Obrázky sú iba ilustračné. Vzhľadom na vývoj výrobku sa môžu od skutočného výrobku mierne líšiť.

4. POUŽITIE

Zapnutie a prietok vzduchu

1. Uistite sa, že je vypínač v polohe „0“ (vypnuté), a pripojte zástrčku do zásuvky.
2. Posunutím vypínača do prvej polohy fén zapnete – slabý prietok vzduchu.
3. Druhá poloha nastaví stredný prietok, tretia poloha silný prietok vzduchu.
4. Posunutím vypínača späť do polohy „0“ fén vypnete.

Zapnutý fén nepretržite vytvára záporné ióny. Ak fén ďalej nepoužívate, odpojte ho zo zásuvky.

Dva spôsoby použitia

Držanie v ruke

Zavesenie na krk

- **V ruke** – valcový tvar umožňuje presne smerovať prúd vzduchu na určité miesta.
- **Na krku** – silikónový klip je protišmykový a drží fén stabilne, takže máte voľné obe ruky.

Režimy teploty

Opakovaným stlačením tlačidla režimu teploty prepínate päť režimov. Pri okolitej teplote nad 20 °C odporúčame studený alebo mierne teplý vzduch, pod 20 °C teplejší režim.

Režim	Kontrolka
Studený vzduch	zelená (svieti)
Teplý vzduch – úroveň 1	žltá (svieti)
Teplý vzduch – úroveň 2	oranžová (svieti)
Teplý vzduch – úroveň 3	červená (svieti)
Striedanie studeného a teplého vzduchu	farby sa postupne menia

- **Rýchle prepnutie na studený vzduch:** stlačte a podržte tlačidlo režimu teploty. Po uvoľnení sa fén vráti do predchádzajúceho režimu.
- **Režim čistenia:** stlačte a podržte tlačidlo režimu teploty, prepnite vypínač a počkajte 3 sekundy. Motor pobeží 8 sekúnd a potom sa automaticky vypne.

UV svetlo

UV svetlo nad výstupom vzduchu zapnete tlačidlom UV svetla (fén musí byť zapnutý). Môže pomôcť pri vizuálnej kontrole kože zvieraťa, napríklad pri hľadaní plesňových prejavov. Nenahrádza veterinárne vyšetrenie.

5. ČISTENIE A ÚDRŽBA

Pred čistením fén vypnite a odpojte zo zásuvky.

1. **Zloženie krytu filtra:** jednou rukou držte telo fénu, druhou otočte krytom filtra nasávaného vzduchu a zložte ho.
2. **Čistenie:** kryt filtra aj vnútorný filter očistite suchou handričkou, mäkkou kefkou alebo vatovou tyčinkou. Nepoužívajte vodu.
3. **Nasadenie:** kryt filtra pevne nasaďte späť.

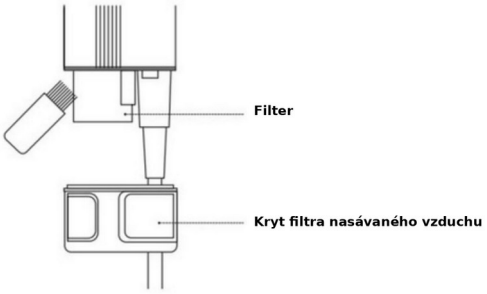

Filter čistite pravidelne, aby sa neupchal a vzduch prúdil rovnomerne.

6. RIEŠENIE PROBLÉMOV

Problém	Možná príčina	Riešenie
Fén sa nezapína.	Porucha vypínača, poškodenie vnútorných častí alebo prepálená poistka po prehriatí.	Obráťte sa na predajcu.
Tlačidlo režimu teploty nesvieti.	Poškodenie vnútorného panelu.	Obráťte sa na predajcu.
Tlačidlo režimu teploty svieti červeno a fén nehreje / je prehriaty.	Upchaté nasávanie vzduchu, aktívna ochrana proti prehriatiu.	Fén vypnite, odpojte, vyčistite filter a kryt filtra a znova zapnite.
Režim teploty nemožno prepnúť.	Aktívna ochrana proti prehriatiu alebo porucha tlačidla.	Vyčistite filter; ak problém pretrváva, obráťte sa na predajcu.
Zápach spáleniny.	Prvé použitie, alebo upchaté nasávanie či výstup vzduchu, alebo poškodenie.	Pri prvom použití zmizne po 3–5 použitiach. Inak fén vypnite, vyčistite filter a výstup; ak pretrváva, obráťte sa na predajcu.
Slabý alebo žiadny prúd vzduchu, prehrievanie.	Upchaté nasávanie vzduchu.	Vyčistite kryt filtra a vnútorný filter.
Nefunguje UV svetlo.	Fén nie je zapnutý, alebo porucha svetelného panelu.	Zapnite prietok vzduchu; ak nepomôže, obráťte sa na predajcu.
Kryt je sfarbený alebo z neho ide dym.	Porucha ochranného mechanizmu.	Fén okamžite odpojte a obráťte sa na predajcu.
Poškodený alebo prehriaty kábel či zástrčka.	Poškodený napájací kábel.	Fén nepoužívajte a obráťte sa na predajcu.
Klip na krk nedrží pevne.	Uvoľnená matica, opotrebovaný háčik alebo poškodená kovová časť.	Maticu utiahnite; inak sa obráťte na predajcu.

7. TECHNICKÉ ÚDAJE

Výrobok	Fén pre psy s držiakom na krk a UV svetlom
Značka / model	TAURO PRO LINE / TPLPHD01
Kód produktu / farba	TPLKAKLO70578 / oranžový
Menovité napätie	220 V
Menovitá frekvencia	50 Hz
Menovitý príkon	1400 W
Rozmery tela fénu	43 × 204,5 × 59,5 mm
Rozmery klipu na krk	407,5 × 89 × 35,5 mm
Hmotnosť	cca 310 g (bez kábla a klipu)

8. LIKVIDÁCIA

Symbol prečiarknutej smetnej nádoby na výrobku alebo obale znamená, že výrobok nepatrí do zmesového odpadu. Podľa zákona č. 79/2015 Z. z. o odpadoch odovzdajte vyslúžený výrobok na miesto spätného zberu elektrozariadení (zberný dvor, predajňa elektrospotrebičov). Obalové materiály vytrieďte podľa druhu.

9. ZÁRUKA A REKLAMÁCIA

Kupujúci, ktorý je spotrebiteľom, má právo na bezplatné odstránenie vady podľa § 619 a nasl. zákona č. 40/1964 Zb., Občiansky zákonník, počas záručnej doby 24 mesiacov od prevzatia výrobku. Reklamáciu uplatnite u predávajúceho, u ktorého ste výrobok kúpili, a predložte doklad o kúpe.

Záruka sa nevzťahuje najmä na:

- opotrebenie spôsobené obvyklým používaním,
- vady spôsobené nesprávnym používaním, údržbou alebo skladovaním v rozpore s týmto návodom,
- mechanické poškodenie, pád alebo poškodenie vodou,
- vady spôsobené neodbornou opravou, rozobratím alebo úpravou výrobku.

10. VÝROBCA A DISTRIBÚTOR

Výrobca	KIKA LT, UAB, Maironio St. 11, LT-44298 Kaunas, Lithuania, tel.: +370 700 55005 email: info@kikagroup.lt
Predajca a zákaznícky servis	ZooAqua s.r.o. Oldřichova 255/20, 128 00 Praha 2 – Nusle Česká republika · IČO: 11814969 · DIČ: CZ11814969 +420 732 460 273 · info@zooaqua.cz · www.zooaqua.cz

INSTRUKCJA OBSŁUGI

Suszarka dla psów TAURO PRO LINE z uchwytem na szyję i światłem UV

TPLKAKLO70578 – pomarańczowy

Przed pierwszym użyciem uważnie przeczytaj całą instrukcję i zachowaj ją. Przekazując urządzenie innej osobie, dołącz instrukcję.

1. PRZEZNACZENIE

Suszarka służy wyłącznie do suszenia sierści psów i innych zwierząt domowych. Nie susz nią butów, ubrań ani innych przedmiotów — grozi to pożarem. Urządzenie można trzymać w dłoni lub zawiesić na szyi za pomocą silikonowego uchwytu.

2. INSTRUKCJE BEZPIECZEŃSTWA

Przestrzegaj poniższych zaleceń, aby ograniczyć ryzyko awarii, porażenia prądem, oparzeń, pożaru i szkód materialnych.

OSTRZEŻENIE: Nie używaj suszarki w pobliżu wanny, prysznica, basenu ani innych zbiorników z wodą. Nie obsługuj jej mokrymi rękami.

- Przed użyciem sprawdź urządzenie pod kątem widocznych uszkodzeń. Nie używaj uszkodzonej suszarki.
- Nie używaj urządzenia z uszkodzonym lub przegrzanym przewodem albo wtyczką: grozi zwarcie i pożar. Przewód może wymienić wyłącznie wykwalifikowany technik.
- Nie uszkadzaj ani nie przerabiaj przewodu. Nie wyciągaj wtyczki, ciągnąc za przewód, i nie owijaj przewodu wokół suszarki.
- Nie rozbieraj ani nie naprawiaj urządzenia samodzielnie.
- Chroń produkt przed upadkami i uderzeniami. Jeżeli został uszkodzony, natychmiast przestań go używać.
- Nie używaj w pobliżu substancji łatwopalnych lub wybuchowych (gazów, rozpuszczalników, aerozoli).
- Nie kieruj gorącego powietrza z małej odległości na ludzi ani zwierzęta — ryzyko oparzenia.
- Nie susz bardzo młodych ani chorych zwierząt, aby uniknąć oparzeń i stresu.
- Nie kieruj światła UV w oczy zwierząt ani ludzi; unikaj długotrwałej ekspozycji skóry na UV.
- Podczas suszenia trzymaj sierść co najmniej 10 cm od wlotu powietrza, aby nie została wciągnięta do filtra.
- W razie uszkodzenia lub usterki natychmiast wyłącz i odłącz urządzenie.
- Po użyciu wyłącz i odłącz suszarkę; również wyłączona pozostaje niebezpieczna w pobliżu wody.
- Dzieci nie mogą obsługiwać suszarki. Osoby z ograniczonymi możliwościami lub bez doświadczenia powinny korzystać z niej wyłącznie pod nadzorem. Przechowuj poza zasięgiem dzieci i zwierząt.
- Zaleca się stosowanie wyłącznika różnicowoprądowego (RCD) o prądzie zadziałania nie większym niż 30 mA. Skonsultuj się z elektrykiem.
- Przy pierwszym użyciu może pojawić się lekki zapach, który ustępuje po 3–5 użyciach.

3. OPIS PRODUKTU

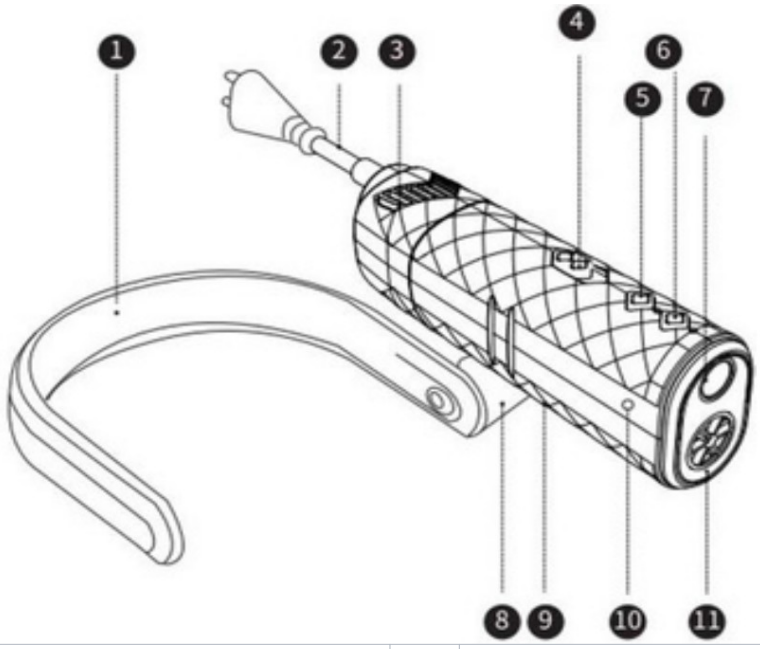

1	Klips mocujący na szyję	7	Światło UV
2	Przewód zasilający	8	Złącze uniwersalne
3	Pokrywa filtra wlotu powietrza	9	Haczyk w kształcie U
4	Włącznik / przełącznik przepływu powietrza	10	Korpus suszarki
5	Przycisk trybu temperatury	11	Wylot powietrza
6	Przycisk światła UV		

Ilustracje mają charakter poglądowy i mogą nieznacznie różnić się od rzeczywistego urządzenia.

4. UŻYTKOWANIE

Włączanie i przepływ powietrza

1. Ustaw przełącznik w położeniu „0” (wył.), a następnie podłącz wtyczkę do gniazdka.
2. Przesuń przełącznik do pierwszego położenia, aby włączyć słaby strumień powietrza.
3. Drugie położenie włącza średni, trzecie — silny strumień powietrza.
4. Przesuń przełącznik z powrotem do „0”, aby wyłączyć urządzenie.

Włączona suszarka stale wytwarza jony ujemne. Po zakończeniu pracy odłącz ją od zasilania.

Dwa sposoby użytkowania

- W dłoni — cylindryczny kształt pozwala precyzyjnie skierować strumień powietrza.
- Na szyi — antypoślizgowy silikonowy klips stabilnie utrzymuje suszarkę i pozostawia obie ręce wolne.

Tryby temperatury
Naciskając przycisk temperatury, wybierz jeden z pięciu trybów. Przy temperaturze otoczenia powyżej 20 °C zaleca się chłodne lub lekko ciepłe powietrze; poniżej 20 °C — cieplejszy tryb.

Tryby temperatury	LED / indikátor
Zimne powietrze	zielona (świeci)
Ciepłe powietrze — poziom 1	żółta (świeci)
Ciepłe powietrze — poziom 2	pomarańczowa (świeci)
Ciepłe powietrze — poziom 3	czerwona (świeci)
Naprzemiennie zimne i ciepłe	kolory zmieniają się kolejno

- Szybkie włączenie zimnego powietrza: przytrzymaj przycisk temperatury. Po zwolnieniu wróci poprzedni tryb.
- Tryb czyszczenia: przytrzymaj przycisk temperatury, przesuń włącznik i odczekaj 3 sekundy. Silnik będzie działał przez 8 sekund, po czym wyłączy się automatycznie.

UV
Światło UV nad wylotem powietrza włącza się osobnym przyciskiem (suszarka musi działać). Może pomóc w oględzinach skóry, np. w wyszukiwaniu zmian grzybiczych. Nie zastępuje badania weterynaryjnego.

5. CZYSZCZENIE I KONSERWACJA

Przed czyszczeniem wyłącz suszarkę i odłącz ją od gniazdka.

1. Zdejmowanie pokrywy: przytrzymaj korpus i przekręć pokrywę filtra wlotowego, następnie ją zdejmij.
2. Czyszczenie: wyczyść pokrywę i filtr wewnętrzny suchą ściereczką, miękką szczoteczką lub patyczkiem kosmetycznym. Nie używaj wody.
3. Montaż: mocno załóż pokrywę filtra na miejsce.

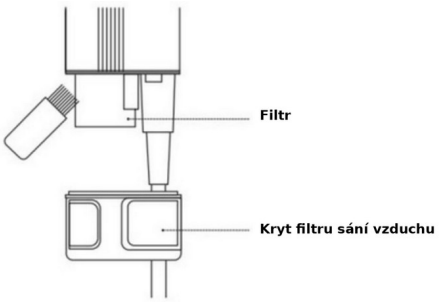

Regularnie czyść filtr, aby nie dochodziło do zatorów i aby przepływ powietrza był równomierny.

6. ROZWIĄZYWANIE PROBLEMÓW

Problem	Możliwa przyczyna	Rozwiązanie
Suszarka nie włącza się.	Awaria przełącznika, części wewnętrznych lub przepalony bezpiecznik po przegrzaniu.	Skontaktuj się ze sprzedawcą.
Przycisk temperatury nie świeci.	Uszkodzenie panelu wewnętrznego.	Skontaktuj się ze sprzedawcą.
Przycisk świeci na czerwono, urządzenie nie grzeje lub jest przegrzane.	Zatkany wlot; zadziałało zabezpieczenie termiczne.	Wyłącz, odłącz, wyczyść filtr i pokrywę, uruchom ponownie.
Nie można zmienić temperatury.	Aktywne zabezpieczenie termiczne lub awaria przycisku.	Wyczyść filtr; jeśli problem trwa, skontaktuj się ze sprzedawcą.
Zapach spalenizny.	Pierwsze użycie, zatkany wlot/wylot lub uszkodzenie.	Przy pierwszym użyciu znika po 3–5 razach. W innym wypadku wyłącz, wyczyść; jeśli trwa, skontaktuj się ze sprzedawcą.
Słaby lub zerowy przepływ powietrza; przegrzewanie.	Zatkany wlot powietrza.	Wyczyść pokrywę i filtr wewnętrzny.
Nie działa światło UV.	Suszarka jest wyłączona lub panel UV jest uszkodzony.	Włącz nawiew; w razie braku poprawy skontaktuj się ze sprzedawcą.
Obudowa zmienia kolor lub dymi.	Awaria zabezpieczenia.	Natychmiast odłącz i skontaktuj się ze sprzedawcą.
Uszkodzony lub przegrzany przewód/wtyczka.	Uszkodzony przewód zasilający.	Nie używaj urządzenia; skontaktuj się ze sprzedawcą.
Uchwyt na szyję jest luźny.	Poluzowana nakrętka, zużyty haczyk lub uszkodzenie metalu.	Dokręć nakrętkę; w razie potrzeby skontaktuj się ze sprzedawcą.

7. DANE TECHNICZNE

Produkt	Suszarka dla psów z uchwytem na szyję i światłem UV
Marka / model	TAURO PRO LINE / TPLPHD01
Kod / kolor	TPLKAKLO70578 / pomarańczowy
Napięcie znamionowe	220 V
Częstotliwość	50 Hz
Moc znamionowa	1400 W
Wymiary suszarki	43 × 204,5 × 59,5 mm
Wymiary uchwytu	407,5 × 89 × 35,5 mm
Masa	cca 310 g (bez kabelu a klipu)

8. UTYLIZACJA

Symbol przekreślonego kosza oznacza, że urządzenia nie wolno wyrzucać do odpadów zmieszanych. Oddaj je do odpowiedniego punktu zbiórki zużytego sprzętu elektrycznego. Opakowanie segreguj według materiału.

9. REKLAMACJE

Konsumentowi przysługują ustawowe uprawnienia z tytułu niezgodności towaru z umową zgodnie z prawem właściwym dla zakupu. Reklamację zgłoś sprzedawcy wraz z dowodem zakupu. Normalne zużycie, uszkodzenia

mechaniczne, szkody spowodowane wodą lub niewłaściwym użyciem oraz nieautoryzowane naprawy nie są automatycznie wadą fabryczną.

10. PRODUCENT I OBSŁUGA KLIENTA

Výrobce / Manufacturer	KIKA LT, UAB · Maironio St. 11, LT-44298 Kaunas, Lithuania · +370 700 55005 · info@kikagroup.lt
ZooAqua – zákaznický servis	ZooAqua s.r.o. · Oldřichova 255/20, 128 00 Praha 2 – Nusle, Česká republika · IČO: 11814969 · DIČ: CZ11814969 · +420 732 460 273 · info@zooaqua.cz · www.zooaqua.cz

HASZNÁLATI ÚTMUTATÓ

TAURO PRO LINE kutyaszárító nyaktartóval és UV-fénnyel

TPLKAKLO70578 – narancssárga

Az első használat előtt figyelmesen olvassa el a teljes útmutatót, és őrizze meg. A készülék továbbadásakor adja át az útmutatót is.

1. RENDELTETÉSSZERŰ HASZNÁLAT

A hajszárító kizárólag kutyák és más háziállatok szőrzetének szárítására szolgál. Ne szárítson vele cipőt, ruhát vagy más tárgyat – tűzveszélyes. A készülék kézben tartható, vagy szilikon tartóval a nyakba akasztható.

2. BIZTONSÁGI ELŐÍRÁSOK

Tartsa be az alábbiakat az áramütés, égési sérülés, tűz, meghibásodás és anyagi kár veszélyének csökkentésére.

FIGYELMEZTETÉS: Ne használja a készüléket fürdőkád, zuhanyzó, medence vagy más víztartály közelében. Nedves kézzel ne érintse meg.

- Használat előtt ellenőrizze, nem sérült-e a készülék. Sérült készüléket ne használjon.
- Ne használja, ha a vezeték vagy a csatlakozó sérült vagy túlmelegedett – rövidzárlat és tűz veszélye áll fenn. A sérült vezetéket csak szakképzett szerelő cserélheti ki.
- Ne sértse meg és ne alakítsa át a vezetéket. A dugót ne a vezetéknél fogva húzza ki; a vezetéket ne tekerje a készülék köré.
- Ne szerelje szét és ne javítsa saját maga a készüléket.
- Óvja az ütődéstől és leeséstől. Sérülés esetén azonnal hagyja abba a használatát.
- Ne használja gyúlékony vagy robbanásveszélyes anyagok (gáz, oldószer, aeroszol) közelében.
- A forró levegőt ne irányítsa közelről emberre vagy állatra – égési sérülést okozhat.
- Nagyon fiatal vagy beteg állatok szárítására ne használja, nehogy égést vagy stresszt okozzon.
- Az UV-fényt ne irányítsa emberek vagy állatok szemébe; kerülje a bőr tartós UV-sugárzását.
- Szárításkor a szőrzet legalább 10 cm-re legyen a levegőbemenettől, nehogy a szűrő beszívja.
- Sérülés vagy rendellenes működés esetén azonnal kapcsolja ki és húzza ki a hálózatból.
- Használat után kapcsolja ki és húzza ki. Víz közelében kikapcsolva is veszélyes lehet.
- Gyermekek nem használhatják. Korlátozott képességű vagy tapasztalatlan személyek csak felügyelettel használhatják. Gyermekektől és állatoktól tartsa távol.
- Legfeljebb 30 mA kioldóáramú áram-védőkapcsoló (RCD) alkalmazása javasolt. Kérje villanyszerelő tanácsát.
- Első használatkor enyhe szag jelentkezhet, amely 3–5 használat után megszűnik.

3. A TERMÉK RÉSZEI

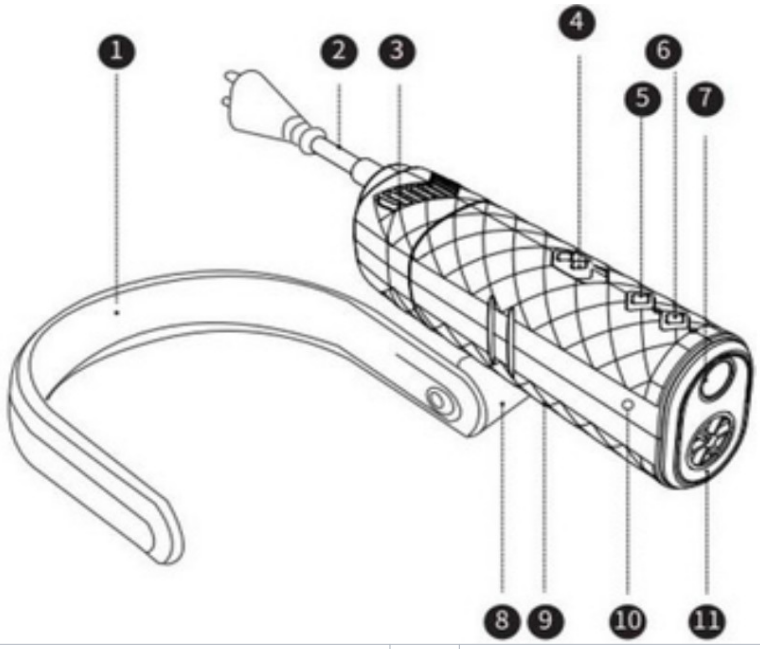

1	Nyakrögzítő klipsz	7	UV-fény
2	Tápkábel	8	Univerzális csatlakozó
3	Levegőbemeneti szűrő fedele	9	U alakú kampó
4	Be-/kikapcsoló, légáram-szabályozó	10	Készülékház
5	Hőmérséklet üzemmód gomb	11	Levegőkimenet
6	UV-fény gomb		

Az ábrák szemléltető jellegűek, a tényleges terméktől kis mértékben eltérhetnek.

4. HASZNÁLAT

Bekapcsolás és légáramlás

1. Ellenőrizze, hogy a kapcsoló „0” (ki) állásban van, majd csatlakoztassa a hálózathoz.
2. Az első fokozat gyenge légáramlással bekapcsolja a készüléket.
3. A második fokozat közepes, a harmadik erős légáramlást biztosít.
4. Kikapcsoláshoz állítsa vissza a kapcsolót „0” állásba.

Működés közben a készülék folyamatosan negatív ionokat bocsát ki. Használat után húzza ki.

Két használati mód

- Kézben tartva – a hengeres kialakítás pontosan irányítható légáramot biztosít.
- Nyakban viselve – a csúszásmentes szilikonklipsz stabil tartást ad, mindkét kéz szabadon marad.

Hőmérsékleti üzemmódok
A hőmérsékletgomb ismételt megnyomásával öt mód közül választhat. 20 °C feletti környezetben hideg vagy enyhén meleg, 20 °C alatt melegebb levegő ajánlott.

Hőmérsékleti üzemmódok	LED / indikátor
Hideg levegő	zöld (világít)
Meleg levegő – 1. fokozat	sárga (világít)
Meleg levegő – 2. fokozat	narancssárga (világít)
Meleg levegő – 3. fokozat	piros (világít)
Hideg és meleg váltakozása	színek egymás után váltakoznak

- Gyors váltás hideg levegőre: tartsa lenyomva a hőmérsékletgombot; felengedve az előző mód tér vissza.
- Tisztítási mód: tartsa lenyomva a hőmérsékletgombot, mozdítsa el a kapcsolót és várjon 3 másodpercet. A motor 8 másodpercig működik, majd automatikusan kikapcsol.

UV
A levegőkimenet feletti UV-fényt külön gomb kapcsolja be, miközben a készülék működik. Segíthet az állat bőrének szemrevételezésében, például gombás elváltozások keresésében. Nem helyettesíti az állatorvosi vizsgálatot.

5. TISZTÍTÁS ÉS KARBANTARTÁS

Tisztítás előtt kapcsolja ki a készüléket és húzza ki a hálózatból.

1. A szűrőfedél levétele: tartsa a készülékházat, fordítsa el a levegőbemeneti szűrő fedelét, és vegye le.
2. A fedelet és a belső szűrőt száraz kendővel, puha kefével vagy fültisztító pálcikával tisztítsa. Ne használjon vizet.
3. A szűrőfedelet rögzítse vissza megfelelően.

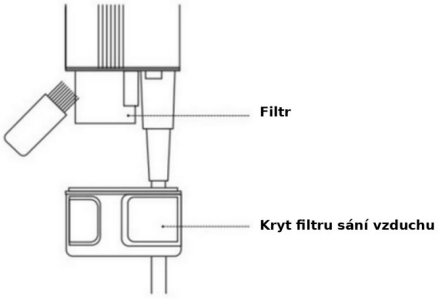

Rendszeresen tisztítsa a szűrőt, hogy ne tömődjön el, és a légáramlás egyenletes maradjon.

6. HIBAELHÁRÍTÁS

Probléma	Lehetséges ok	Megoldás
Nem kapcsol be.	Kapcsolóhiba, belső alkatrész sérülése vagy túlmelegedés miatti biztosítékhiba.	Forduljon az eladóhoz.
Nem világít a hőmérsékletgomb.	Belső panelhiba.	Forduljon az eladóhoz.
Pirosan világít, nem fűt vagy túlmelegszik.	Eltömődött bemenet; működésbe lépett a túlmelegedés-védelem.	Kapcsolja ki, húzza ki, tisztítsa meg a szűrőt és a fedelet, majd indítsa újra.
Nem váltható a hőmérséklet.	Aktív túlmelegedés-védelem vagy gombhiba.	Tisztítsa meg a szűrőt; ha nem javul, forduljon az eladóhoz.
Égett szag.	Első használat, eltömődött levegőút vagy sérülés.	Első használatkor 3–5 alkalom után megszűnik; egyébként kapcsolja ki, tisztítsa meg, szükség esetén forduljon az eladóhoz.
Gyenge/nincs légáram, túlmelegszik.	Eltömődött bemenet.	Tisztítsa meg a szűrőfedelet és a belső szűrőt.
Nem működik az UV-fény.	A készülék ki van kapcsolva vagy a fénypanel hibás.	Kapcsolja be a légáramlást; ha nem segít, forduljon az eladóhoz.
Elszíneződik vagy füstöl a burkolat.	Védelmi mechanizmus hibája.	Azonnal húzza ki és forduljon az eladóhoz.
Sérült/forró a kábel vagy a dugó.	Sérült tápkábel.	Ne használja; forduljon az eladóhoz.
Laza a nyakklipsz.	Kilazult anya, kopott kampó vagy sérült fémrész.	Húzza meg az anyát, vagy forduljon az eladóhoz.

7. MŰSZAKI ADATOK

Termék	Kutyaszárító nyaktartóval és UV-fénnyel
Márka / modell	TAURO PRO LINE / TPLPHD01
Termékkód / szín	TPLKAKLO70578 / narancssárga
Névleges feszültség	220 V
Névleges frekvencia	50 Hz
Névleges teljesítmény	1400 W
Készülék méretei	43 × 204,5 × 59,5 mm
Nyakklipsz méretei	407,5 × 89 × 35,5 mm
Tömeg	cca 310 g (bez kabelu a klipu)

8. HULLADÉKKEZELÉS

Az áthúzott kuka jele szerint a készülék nem kerülhet a vegyes háztartási hulladékba. Adja le elektromos hulladékot gyűjtő hivatalos átvételi ponton. A csomagolást anyaga szerint szelektálja.

9. JÓTÁLLÁS ÉS PANASZKEZELÉS

A fogyasztót a vásárlásra alkalmazandó jogszabályok szerint törvényes szavatossági jogok illetik meg. A reklamációt a vásárlást igazoló bizonylattal az eladónál tegye meg. A szokásos kopás, helytelen használat, mechanikai sérülés, vízkár és szakszerűtlen javítás nem minősül automatikusan gyártási hibának.

10. GYÁRTÓ ÉS ÜGYFÉLSZOLGÁLAT

Výrobce / Manufacturer	KIKA LT, UAB · Maironio St. 11, LT-44298 Kaunas, Lithuania · +370 700 55005 · info@kikagroup.lt
ZooAqua – zákaznický servis	ZooAqua s.r.o. · Oldřichova 255/20, 128 00 Praha 2 – Nusle, Česká republika · IČO: 11814969 · DIČ: CZ11814969 · +420 732 460 273 · info@zooaqua.cz · www.zooaqua.cz

BEDIENUNGSANLEITUNG

TAURO PRO LINE Hundeföhn mit Nackenhalter und UV-Licht

TPLKAKLO70578 – orange

Lesen Sie diese Anleitung vor der ersten Benutzung vollständig und bewahren Sie sie auf. Geben Sie die Anleitung bei Weitergabe des Geräts mit.

1. BESTIMMUNGSGEMÄSSE VERWENDUNG

Der Föhn ist ausschließlich zum Trocknen des Fells von Hunden und anderen Haustieren bestimmt. Trocknen Sie damit keine Schuhe, Kleidung oder andere Gegenstände – Brandgefahr. Das Gerät kann in der Hand gehalten oder mit der Silikonhalterung um den Hals getragen werden.

2. SICHERHEITSHINWEISE

Beachten Sie diese Hinweise, um Schäden, Stromschläge, Verbrennungen, Brände und Sachschäden zu vermeiden.

WARNUNG: Benutzen Sie den Föhn nicht in der Nähe von Badewannen, Duschen, Pools oder anderen Wasserbehältern. Nicht mit nassen Händen bedienen.

- Prüfen Sie das Gerät vor Gebrauch auf sichtbare Schäden. Verwenden Sie kein beschädigtes Gerät.
- Benutzen Sie das Gerät nicht mit beschädigtem oder überhitztem Kabel oder Stecker – Kurzschluss- und Brandgefahr. Kabel nur durch Fachpersonal austauschen lassen.
- Kabel nicht beschädigen oder verändern; den Stecker nicht am Kabel herausziehen und das Kabel nicht um den Föhn wickeln.
- Gerät nicht selbst zerlegen oder reparieren.
- Schützen Sie das Gerät vor Stürzen und Stößen. Nach einer Beschädigung nicht weiterverwenden.
- Nicht in der Nähe entzündlicher oder explosiver Stoffe (Gase, Lösungsmittel, Aerosole) verwenden.
- Heiße Luft nicht aus nächster Nähe auf Menschen oder Tiere richten – Verbrennungsgefahr.
- Nicht zum Trocknen sehr junger oder kranker Tiere verwenden; Verbrennungen und Stress vermeiden.
- UV-Licht niemals direkt in die Augen von Menschen oder Tieren richten; längere UV-Bestrahlung der Haut vermeiden.
- Halten Sie das Fell beim Föhnen mindestens 10 cm vom Lufteinlass entfernt, damit es nicht eingesaugt wird.
- Bei Schäden oder Fehlfunktionen sofort ausschalten und Netzstecker ziehen.
- Nach Gebrauch ausschalten und vom Netz trennen. Auch ein ausgeschalteter Föhn kann in Wassernähe gefährlich sein.
- Kinder dürfen den Föhn nicht bedienen. Personen mit eingeschränkten Fähigkeiten oder ohne Erfahrung dürfen ihn nur unter Aufsicht verwenden. Außer Reichweite von Kindern und Tieren aufbewahren.
- Ein Fehlerstromschutzschalter (RCD) mit maximal 30 mA Auslösestrom wird empfohlen. Lassen Sie sich von einer Elektrofachkraft beraten.
- Bei der ersten Benutzung kann ein leichter Geruch entstehen, der nach 3–5 Anwendungen verschwindet.

3. GERÄTEBESCHREIBUNG

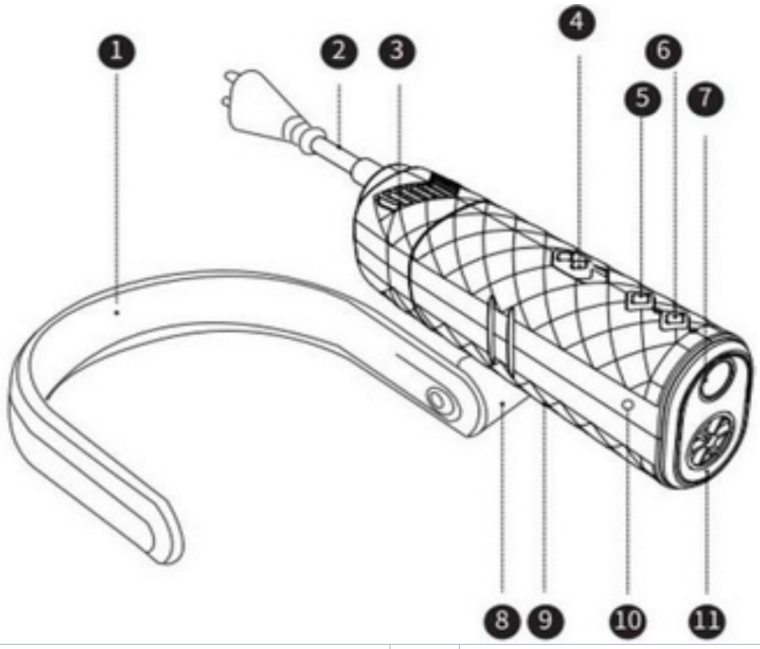

1	Clip zur Befestigung am Hals	7	UV-Licht
2	Netzkabel	8	Universalanschluss
3	Lufteinlass-Filterabdeckung	9	U-förmiger Haken
4	Ein-/Ausschalter (Luftstromstufen)	10	Föhngehäuse
5	Temperaturmodustaste	11	Luftauslass
6	UV-Licht-Taste		

Die Abbildungen dienen nur zur Veranschaulichung und können geringfügig vom Produkt abweichen.

4. BEDIENUNG

Einschalten und Luftstrom

1. Stellen Sie den Schalter auf „0“ (Aus) und stecken Sie den Netzstecker ein.
2. Schieben Sie den Schalter auf die erste Stufe – schwacher Luftstrom.
3. Die zweite Stufe ergibt mittleren, die dritte starken Luftstrom.
4. Zum Ausschalten den Schalter wieder auf „0“ stellen.

Bei Betrieb erzeugt der Föhn kontinuierlich negative Ionen. Ziehen Sie nach Gebrauch den Netzstecker.

Zwei Anwendungsarten

- In der Hand – die zylindrische Form ermöglicht eine gezielte Luftführung.
- Am Hals – der rutschfeste Silikonclip hält den Föhn stabil und lässt beide Hände frei.

Temperaturmodi
Mit wiederholtem Drücken der Temperaturmodustaste wechseln Sie zwischen fünf Modi. Bei Raumtemperatur über 20 °C wird kühle oder mäßig warme Luft empfohlen; unter 20 °C wärmere Luft.

Temperaturmodi	LED / indikátor
Kaltluft	grün (leuchtet)
Warmluft – Stufe 1	gelb (leuchtet)
Warmluft – Stufe 2	orange (leuchtet)
Warmluft – Stufe 3	rot (leuchtet)
Wechsel zwischen kalt und warm	Farben wechseln nacheinander

- Schneller Wechsel zu Kaltluft: Temperaturtaste gedrückt halten. Beim Loslassen kehrt der vorige Modus zurück.
- Reinigungsmodus: Temperaturtaste gedrückt halten, Schalter betätigen und 3 Sekunden warten. Der Motor läuft 8 Sekunden und schaltet dann automatisch ab.

UV
Das UV-Licht über dem Luftauslass wird bei eingeschaltetem Föhn mit der UV-Taste aktiviert. Es kann bei der Sichtkontrolle der Tierhaut, etwa bei der Suche nach Pilzveränderungen, helfen. Es ersetzt keine tierärztliche Untersuchung.

5. REINIGUNG UND PFLEGE

Vor der Reinigung ausschalten und Netzstecker ziehen.

1. Filterabdeckung abnehmen: Gehäuse festhalten, Abdeckung des Lufteinlasses drehen und abnehmen.
2. Reinigen: Filterabdeckung und Innenfilter mit trockenem Tuch, weicher Bürste oder Wattestäbchen reinigen. Kein Wasser verwenden.
3. Abdeckung wieder fest einsetzen.

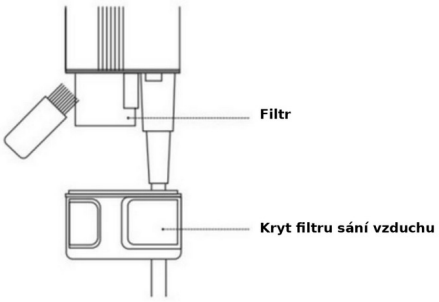

Reinigen Sie den Filter regelmäßig, damit er nicht verstopft und die Luft gleichmäßig strömt.

6. FEHLERBEHEBUNG

Problem	Mögliche Ursache	Abhilfe
Gerät startet nicht.	Schalter defekt, interne Teile beschädigt oder Sicherung nach Überhitzung ausgelöst.	Verkäufer kontaktieren.
Temperaturtaste leuchtet nicht.	Internes Bedienfeld beschädigt.	Verkäufer kontaktieren.
Taste leuchtet rot, Gerät heizt nicht oder ist überhitzt.	Lufteinlass verstopft; Überhitzungsschutz aktiv.	Ausschalten, ausstecken, Filter und Abdeckung reinigen und neu starten.
Temperaturmodus lässt sich nicht wechseln.	Überhitzungsschutz aktiv oder Taste defekt.	Filter reinigen; besteht der Fehler fort, Verkäufer kontaktieren.
Brandgeruch.	Erstgebrauch, verstopfter Luftweg oder Schaden.	Beim Erstgebrauch verschwindet er nach 3–5 Anwendungen; sonst ausschalten, reinigen und bei Fortbestehen Verkäufer kontaktieren.
Schwacher/kein Luftstrom, Überhitzung.	Lufteinlass verstopft.	Filterabdeckung und Innenfilter reinigen.
UV-Licht funktioniert nicht.	Gerät aus oder Lichtplatine defekt.	Luftstrom einschalten; sonst Verkäufer kontaktieren.
Gehäuse verfärbt sich oder raucht.	Schutzmechanismus defekt.	Sofort ausstecken und Verkäufer kontaktieren.
Kabel/Stecker beschädigt oder überhitzt.	Netzkabel beschädigt.	Nicht verwenden; Verkäufer kontaktieren.
Nackenclip sitzt locker.	Mutter locker, Haken verschlissen oder Metallteil beschädigt.	Mutter festziehen; ansonsten Verkäufer kontaktieren.

7. TECHNISCHE DATEN

Produkt	Hundeföhn mit Nackenhalter und UV-Licht
Marke / Modell	TAURO PRO LINE / TPLPHD01
Artikel / Farbe	TPLKAKLO70578 / orange
Nennspannung	220 V
Nennfrequenz	50 Hz
Nennleistung	1400 W
Abmessungen Föhn	43 × 204,5 × 59,5 mm
Abmessungen Nackenclip	407,5 × 89 × 35,5 mm
Gewicht	cca 310 g (bez kabelu a klipu)

8. ENTSORGUNG

Das Symbol der durchgestrichenen Mülltonne bedeutet, dass dieses Elektrogerät nicht in den Hausmüll gehört. Geben Sie es bei einer zugelassenen Sammelstelle für Elektroaltgeräte ab. Verpackungen nach Material trennen.

9. GEWÄHRLEISTUNG UND REKLAMATION

Verbraucher haben die gesetzlichen Gewährleistungsrechte nach dem am Kauf geltenden Recht. Reklamationen beim Verkäufer mit Kaufnachweis einreichen. Normale Abnutzung, falsche Verwendung oder Pflege, mechanische

Schäden, Wasserschäden und unsachgemäße Reparaturen sind nicht automatisch Herstellungsfehler.

10. HERSTELLER UND KUNDENSERVICE

Výrobce / Manufacturer	KIKA LT, UAB · Maironio St. 11, LT-44298 Kaunas, Lithuania · +370 700 55005 · info@kikagroup.lt
ZooAqua – zákaznický servis	ZooAqua s.r.o. · Oldřichova 255/20, 128 00 Praha 2 – Nusle, Česká republika · IČO: 11814969 · DIČ: CZ11814969 · +420 732 460 273 · info@zooaqua.cz · www.zooaqua.cz

INSTRUCȚIUNI DE UTILIZARE

Uscător TAURO PRO LINE pentru câini, cu suport pentru gât și lumină UV

TPLKAKLO70578 – portocaliu

Citiți cu atenție toate instrucțiunile înainte de prima utilizare și păstrați-le. Dacă transferați aparatul altei persoane, înmânați-i și manualul.

1. UTILIZAREA PREVĂZUTĂ

Uscătorul este destinat exclusiv uscării blănii câinilor și a altor animale de companie. Nu îl utilizați pentru încălțăminte, haine sau alte obiecte – pericol de incendiu. Aparatul poate fi ținut în mână sau purtat la gât cu suportul din silicon.

2. INSTRUCȚIUNI DE SIGURANȚĂ

Respectați aceste măsuri pentru a reduce riscul de defectare, electrocutare, arsuri, incendiu și pagube materiale.

AVERTISMENT: Nu folosiți uscătorul lângă cadă, duș, piscină sau alte recipiente cu apă. Nu îl utilizați cu mâinile ude.

- Verificați dacă există deteriorări vizibile înainte de utilizare. Nu folosiți un aparat deteriorat.
- Nu folosiți aparatul cu cablul sau ștecherul deteriorat ori supraîncălzit – risc de scurtcircuit și incendiu. Doar un tehnician calificat poate înlocui cablul.
- Nu deteriorați și nu modificați cablul; nu scoateți ștecherul trăgând de cablu și nu înfășurați cablul pe aparat.
- Nu demontați și nu reparați singur aparatul.
- Protejați-l de căderi și lovituri. Opriți utilizarea imediat dacă a suferit deteriorări.
- Nu utilizați în apropierea substanțelor inflamabile sau explozive (gaze, solvenți, aerosoli).
- Nu îndreptați jetul de aer fierbinte de aproape spre persoane sau animale – risc de arsuri.
- Nu folosiți pentru uscarea animalelor foarte tinere sau bolnave, pentru a evita arsurile și stresul.
- Nu îndreptați lumina UV spre ochii oamenilor sau animalelor și evitați expunerea îndelungată a pielii la UV.
- Țineți blana la cel puțin 10 cm de admisia aerului ca să nu fie aspirată în filtru.
- În caz de deteriorare sau defecțiune, opriți imediat și deconectați aparatul.
- După utilizare, opriți și scoateți din priză. Chiar și oprit, aparatul poate fi periculos lângă apă.
- Copiii nu trebuie să utilizeze aparatul. Persoanele cu capacități reduse sau fără experiență îl pot folosi numai sub supraveghere. Nu îl lăsați la îndemâna copiilor ori animalelor.
- Se recomandă un dispozitiv de protecție diferențială (RCD) de maximum 30 mA. Consultați un electrician.
- La primele utilizări poate apărea un miros ușor, care dispare după 3–5 utilizări.

3. DESCRIEREA PRODUSULUI

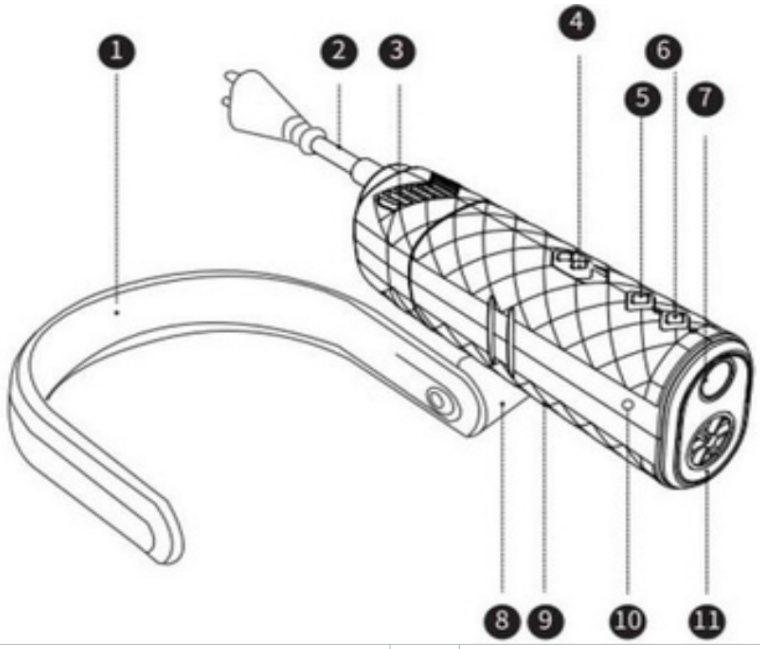

1	Clemă de fixare la gât	7	Lumină UV
2	Cablu de alimentare	8	Conector universal
3	Capacul filtrului de admisie	9	Cârlig în formă de U
4	Comutator pornire/debit de aer	10	Corpul uscătorului
5	Buton mod temperatură	11	Ieșire aer
6	Buton lumină UV		

Imaginile sunt ilustrative și pot diferi ușor de produsul real.

4. UTILIZARE

Pornire și debitul de aer

1. Asigurați-vă că întrerupătorul este pe „0” (oprit), apoi introduceți ștecherul.
2. Mutați comutatorul pe prima poziție pentru debit de aer redus.
3. A doua poziție oferă debit mediu, a treia debit puternic.
4. Reveniți la poziția „0” pentru a opri aparatul.

Când este pornit, uscătorul generează continuu ioni negativi. Scoateți-l din priză după utilizare.

Două moduri de utilizare

- În mână – forma cilindrică permite orientarea precisă a fluxului de aer.
- La gât – clema antiderapantă din silicon menține aparatul stabil și eliberează ambele mâini.

Moduri de temperatură
Apăsați repetat butonul pentru a comuta între cinci moduri. La temperaturi ambientale peste 20 °C se recomandă aer rece sau ușor cald; sub 20 °C, un mod mai cald.

Moduri de temperatură	LED / indikátor
Aer rece	verde (aprins)
Aer cald – nivel 1	galben (aprins)
Aer cald – nivel 2	portocaliu (aprins)
Aer cald – nivel 3	roșu (aprins)
Alternare rece/cald	culorile se schimbă succesiv

- Comutare rapidă la aer rece: țineți apăsat butonul de temperatură. La eliberare revine modul anterior.
- Mod de curățare: țineți apăsat butonul de temperatură, acționați comutatorul și așteptați 3 secunde. Motorul va funcționa 8 secunde, apoi se va opri automat.

UV
Lumina UV de deasupra ieșirii aerului se activează cu butonul UV (aparatul trebuie să fie pornit). Poate ajuta la inspectarea vizuală a pielii animalului, de exemplu la observarea unor modificări fungice. Nu înlocuiește examenul veterinar.

5. CURĂȚARE ȘI ÎNTREȚINERE

Înainte de curățare opriți uscătorul și scoateți ștecherul.

1. Scoaterea capacului: țineți corpul aparatului cu o mână, rotiți capacul filtrului de admisie cu cealaltă și scoateți-l.
2. Curățare: ștergeți capacul și filtrul interior cu o cârpă uscată, perie moale ori bețișor cu vată. Nu folosiți apă.
3. Montați ferm capacul filtrului la loc.

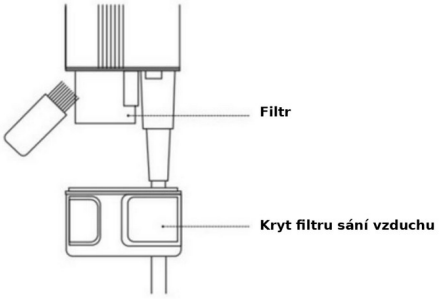

Curățați filtrul periodic pentru a evita obturarea și pentru un debit de aer uniform.

6. DEPANARE

Problemă	Cauză posibilă	Soluție
Uscătorul nu pornește.	Comutator defect, componente interne deteriorate sau siguranță arsă după supraîncălzire.	Contactați vânzătorul.
Butonul de temperatură nu luminează.	Panou intern deteriorat.	Contactați vânzătorul.
Butonul este roșu, uscătorul nu încălzește sau este supraîncălzit.	Admisie blocată sau protecție la supraîncălzire activată.	Opriți, deconectați, curățați filtrul și capacul, apoi reporniți.
Nu se poate schimba temperatura.	Protecție termică activă sau buton defect.	Curățați filtrul; dacă persistă, contactați vânzătorul.
Miros de ars.	Prima folosire, admisie/ieșire blocată ori deteriorare.	La prima folosire dispare după 3–5 utilizări. Altfel opriți, curățați și, dacă persistă, contactați vânzătorul.
Debit de aer slab/inexistent, supraîncălzire.	Admisie blocată.	Curățați capacul și filtrul interior.
Lumina UV nu funcționează.	Uscătorul nu este pornit sau panoul de lumină este defect.	Porniți debitul de aer; dacă nu ajută, contactați vânzătorul.
Carcasa se decolorează sau scoate fum.	Defecțiune a mecanismului de protecție.	Deconectați imediat și contactați vânzătorul.
Cablu sau ștecher deteriorat ori supraîncălzit.	Cablu de alimentare deteriorat.	Nu folosiți; contactați vânzătorul.
Clema de gât nu stă fixă.	Piuliță slăbită, cârlig uzat sau piesă metalică deteriorată.	Strângeți piulița; altfel contactați vânzătorul.

7. DATE TEHNICE

Produs	Uscător pentru câini cu suport pentru gât și lumină UV
Marcă / model	TAURO PRO LINE / TPLPHD01
Cod / culoare	TPLKAKLO70578 / portocaliu
Tensiune nominală	220 V
Frecvență nominală	50 Hz
Putere nominală	1400 W
Dimensiuni uscător	43 × 204,5 × 59,5 mm
Dimensiuni suport gât	407,5 × 89 × 35,5 mm
Greutate	cca 310 g (bez kabelu a klipu)

8. ELIMINARE

Simbolul coșului tăiat înseamnă că aparatul nu se aruncă în gunoiul menajer. Predați-l la un centru autorizat de colectare a echipamentelor electrice. Sortați ambalajele după material.

9. GARANȚIE ȘI RECLAMAȚII

Consumatorii beneficiază de drepturile legale privind conformitatea produselor conform legislației aplicabile achiziției. Depuneți reclamația la vânzător cu dovada cumpărării. Uzura normală, folosirea și întreținerea

incorectă, avariile mecanice, apa și reparațiile neautorizate nu reprezintă automat defecte de fabricație.

10. PRODUCĂTOR ȘI ASISTENȚĂ CLIENȚI

Výrobce / Manufacturer	KIKA LT, UAB · Maironio St. 11, LT-44298 Kaunas, Lithuania · +370 700 55005 · info@kikagroup.lt
ZooAqua – zákaznický servis	ZooAqua s.r.o. · Oldřichova 255/20, 128 00 Praha 2 – Nusle, Česká republika · IČO: 11814969 · DIČ: CZ11814969 · +420 732 460 273 · info@zooaqua.cz · www.zooaqua.cz

BEDIENUNGSANLEITUNG

TAURO PRO LINE Hundeföhn mit Nackenhalter und UV-Licht

TPLKAKLO70578 – orange

Lesen Sie diese Anleitung vor der ersten Benutzung vollständig und bewahren Sie sie auf. Geben Sie die Anleitung bei Weitergabe des Geräts mit.

1. BESTIMMUNGSGEMÄSSE VERWENDUNG

Der Föhn ist ausschließlich zum Trocknen des Fells von Hunden und anderen Haustieren bestimmt. Trocknen Sie damit keine Schuhe, Kleidung oder andere Gegenstände – Brandgefahr. Das Gerät kann in der Hand gehalten oder mit der Silikonhalterung um den Hals getragen werden.

2. SICHERHEITSHINWEISE

Beachten Sie diese Hinweise, um Schäden, Stromschläge, Verbrennungen, Brände und Sachschäden zu vermeiden.

WARNUNG: Benutzen Sie den Föhn nicht in der Nähe von Badewannen, Duschen, Pools oder anderen Wasserbehältern. Nicht mit nassen Händen bedienen.

- Prüfen Sie das Gerät vor Gebrauch auf sichtbare Schäden. Verwenden Sie kein beschädigtes Gerät.
- Benutzen Sie das Gerät nicht mit beschädigtem oder überhitztem Kabel oder Stecker – Kurzschluss- und Brandgefahr. Kabel nur durch Fachpersonal austauschen lassen.
- Kabel nicht beschädigen oder verändern; den Stecker nicht am Kabel herausziehen und das Kabel nicht um den Föhn wickeln.
- Gerät nicht selbst zerlegen oder reparieren.
- Schützen Sie das Gerät vor Stürzen und Stößen. Nach einer Beschädigung nicht weiterverwenden.
- Nicht in der Nähe entzündlicher oder explosiver Stoffe (Gase, Lösungsmittel, Aerosole) verwenden.
- Heiße Luft nicht aus nächster Nähe auf Menschen oder Tiere richten – Verbrennungsgefahr.
- Nicht zum Trocknen sehr junger oder kranker Tiere verwenden; Verbrennungen und Stress vermeiden.
- UV-Licht niemals direkt in die Augen von Menschen oder Tieren richten; längere UV-Bestrahlung der Haut vermeiden.
- Halten Sie das Fell beim Föhnen mindestens 10 cm vom Lufteinlass entfernt, damit es nicht eingesaugt wird.
- Bei Schäden oder Fehlfunktionen sofort ausschalten und Netzstecker ziehen.
- Nach Gebrauch ausschalten und vom Netz trennen. Auch ein ausgeschalteter Föhn kann in Wassernähe gefährlich sein.
- Kinder dürfen den Föhn nicht bedienen. Personen mit eingeschränkten Fähigkeiten oder ohne Erfahrung dürfen ihn nur unter Aufsicht verwenden. Außer Reichweite von Kindern und Tieren aufbewahren.
- Ein Fehlerstromschutzschalter (RCD) mit maximal 30 mA Auslösestrom wird empfohlen. Lassen Sie sich von einer Elektrofachkraft beraten.
- Bei der ersten Benutzung kann ein leichter Geruch entstehen, der nach 3–5 Anwendungen verschwindet.

3. GERÄTEBESCHREIBUNG

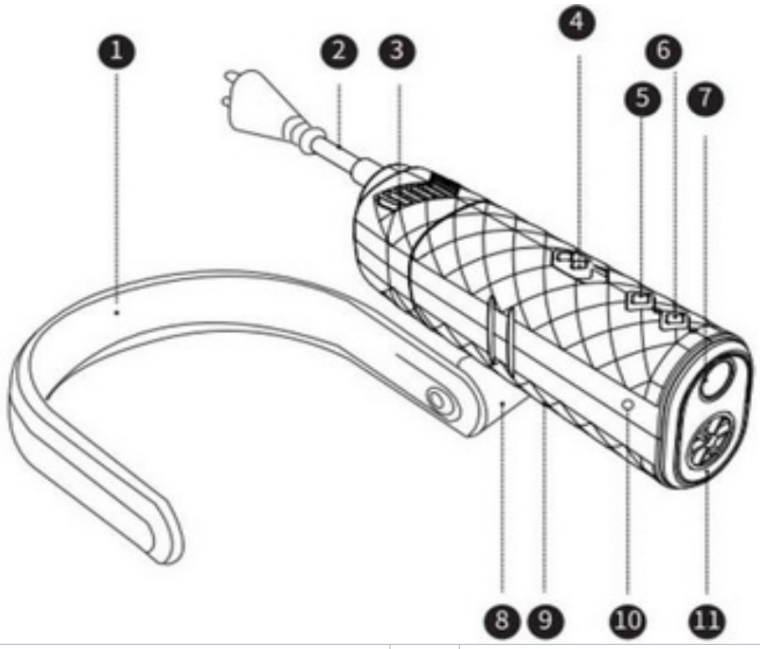

1	Clip zur Befestigung am Hals	7	UV-Licht
2	Netzkabel	8	Universalanschluss
3	Lufteinlass-Filterabdeckung	9	U-förmiger Haken
4	Ein-/Ausschalter (Luftstromstufen)	10	Föhngehäuse
5	Temperaturmodustaste	11	Luftauslass
6	UV-Licht-Taste		

Die Abbildungen dienen nur zur Veranschaulichung und können geringfügig vom Produkt abweichen.

4. BEDIENUNG

Einschalten und Luftstrom

1. Stellen Sie den Schalter auf „0“ (Aus) und stecken Sie den Netzstecker ein.
2. Schieben Sie den Schalter auf die erste Stufe – schwacher Luftstrom.
3. Die zweite Stufe ergibt mittleren, die dritte starken Luftstrom.
4. Zum Ausschalten den Schalter wieder auf „0“ stellen.

Bei Betrieb erzeugt der Föhn kontinuierlich negative Ionen. Ziehen Sie nach Gebrauch den Netzstecker.

Zwei Anwendungsarten

- In der Hand – die zylindrische Form ermöglicht eine gezielte Luftführung.
- Am Hals – der rutschfeste Silikonclip hält den Föhn stabil und lässt beide Hände frei.

Temperaturmodi
Mit wiederholtem Drücken der Temperaturmodustaste wechseln Sie zwischen fünf Modi. Bei Raumtemperatur über 20 °C wird kühle oder mäßig warme Luft empfohlen; unter 20 °C wärmere Luft.

Temperaturmodi	LED / indikátor
Kaltluft	grün (leuchtet)
Warmluft – Stufe 1	gelb (leuchtet)
Warmluft – Stufe 2	orange (leuchtet)
Warmluft – Stufe 3	rot (leuchtet)
Wechsel zwischen kalt und warm	Farben wechseln nacheinander

- Schneller Wechsel zu Kaltluft: Temperaturtaste gedrückt halten. Beim Loslassen kehrt der vorige Modus zurück.
- Reinigungsmodus: Temperaturtaste gedrückt halten, Schalter betätigen und 3 Sekunden warten. Der Motor läuft 8 Sekunden und schaltet dann automatisch ab.

UV
Das UV-Licht über dem Luftauslass wird bei eingeschaltetem Föhn mit der UV-Taste aktiviert. Es kann bei der Sichtkontrolle der Tierhaut, etwa bei der Suche nach Pilzveränderungen, helfen. Es ersetzt keine tierärztliche Untersuchung.

5. REINIGUNG UND PFLEGE

Vor der Reinigung ausschalten und Netzstecker ziehen.

1. Filterabdeckung abnehmen: Gehäuse festhalten, Abdeckung des Lufteinlasses drehen und abnehmen.
2. Reinigen: Filterabdeckung und Innenfilter mit trockenem Tuch, weicher Bürste oder Wattestäbchen reinigen. Kein Wasser verwenden.
3. Abdeckung wieder fest einsetzen.

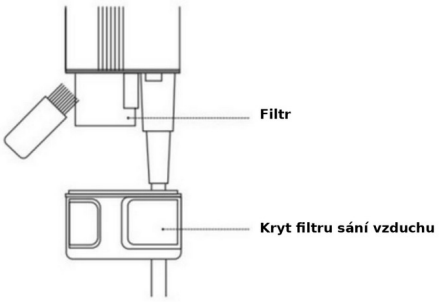

Reinigen Sie den Filter regelmäßig, damit er nicht verstopft und die Luft gleichmäßig strömt.

6. FEHLERBEHEBUNG

Problem	Mögliche Ursache	Abhilfe
Gerät startet nicht.	Schalter defekt, interne Teile beschädigt oder Sicherung nach Überhitzung ausgelöst.	Verkäufer kontaktieren.
Temperaturtaste leuchtet nicht.	Internes Bedienfeld beschädigt.	Verkäufer kontaktieren.
Taste leuchtet rot, Gerät heizt nicht oder ist überhitzt.	Lufteinlass verstopft; Überhitzungsschutz aktiv.	Ausschalten, ausstecken, Filter und Abdeckung reinigen und neu starten.
Temperaturmodus lässt sich nicht wechseln.	Überhitzungsschutz aktiv oder Taste defekt.	Filter reinigen; besteht der Fehler fort, Verkäufer kontaktieren.
Brandgeruch.	Erstgebrauch, verstopfter Luftweg oder Schaden.	Beim Erstgebrauch verschwindet er nach 3–5 Anwendungen; sonst ausschalten, reinigen und bei Fortbestehen Verkäufer kontaktieren.
Schwacher/kein Luftstrom, Überhitzung.	Lufteinlass verstopft.	Filterabdeckung und Innenfilter reinigen.
UV-Licht funktioniert nicht.	Gerät aus oder Lichtplatine defekt.	Luftstrom einschalten; sonst Verkäufer kontaktieren.
Gehäuse verfärbt sich oder raucht.	Schutzmechanismus defekt.	Sofort ausstecken und Verkäufer kontaktieren.
Kabel/Stecker beschädigt oder überhitzt.	Netzkabel beschädigt.	Nicht verwenden; Verkäufer kontaktieren.
Nackenclip sitzt locker.	Mutter locker, Haken verschlissen oder Metallteil beschädigt.	Mutter festziehen; ansonsten Verkäufer kontaktieren.

7. TECHNISCHE DATEN

Produkt	Hundeföhn mit Nackenhalter und UV-Licht
Marke / Modell	TAURO PRO LINE / TPLPHD01
Artikel / Farbe	TPLKAKLO70578 / orange
Nennspannung	220 V
Nennfrequenz	50 Hz
Nennleistung	1400 W
Abmessungen Föhn	43 × 204,5 × 59,5 mm
Abmessungen Nackenclip	407,5 × 89 × 35,5 mm
Gewicht	cca 310 g (bez kabelu a klipu)

8. ENTSORGUNG

Das Symbol der durchgestrichenen Mülltonne bedeutet, dass dieses Elektrogerät nicht in den Hausmüll gehört. Geben Sie es bei einer zugelassenen Sammelstelle für Elektroaltgeräte ab. Verpackungen nach Material trennen.

9. GEWÄHRLEISTUNG UND REKLAMATION

Verbraucher haben die gesetzlichen Gewährleistungsrechte nach dem am Kauf geltenden Recht. Reklamationen beim Verkäufer mit Kaufnachweis einreichen. Normale Abnutzung, falsche Verwendung oder Pflege, mechanische

Schäden, Wasserschäden und unsachgemäße Reparaturen sind nicht automatisch Herstellungsfehler.

10. HERSTELLER UND KUNDENSERVICE

Výrobce / Manufacturer	KIKA LT, UAB · Maironio St. 11, LT-44298 Kaunas, Lithuania · +370 700 55005 · info@kikagroup.lt
ZooAqua – zákaznický servis	ZooAqua s.r.o. · Oldřichova 255/20, 128 00 Praha 2 – Nusle, Česká republika · IČO: 11814969 · DIČ: CZ11814969 · +420 732 460 273 · info@zooaqua.cz · www.zooaqua.cz