NÁVOD K POUŽITÍ A ÚDRŽBĚ

Bateriový stříhací strojek Andis eMERGE se širokou hlavicí 30W, oranžový

562278AND

Před prvním použitím si pozorně přečtěte celý návod a uschovejte jej pro pozdější použití. Při předání výrobku další osobě předejte i tento návod.

1. URČENÍ VÝROBKU

Akumulátorový strojek s odnímatelnou stříhací hlavicí je určen ke stříhání **čisté, suché a rozčesané srsti** psů a dalších zvířat.

2. DŮLEŽITÁ BEZPEČNOSTNÍ OPATŘENÍ

NEBEZPEČÍ – pro snížení rizika úrazu elektrickým proudem:

1. Nesahejte pro přístroj, který spadl do vody – okamžitě jej odpojte ze zásuvky.
2. Nepoužívejte přístroj během koupání ani ve sprše.
3. Nepokládejte ani neskladujte přístroj tam, odkud může spadnout nebo být stažen do vany či umyvadla. Nepokládejte jej do vody ani jiné kapaliny.
4. Po použití odpojte přístroj ze zásuvky (s výjimkou nabíjení). Odpojujte tahem za zástrčku, ne za kabel.
5. Před čištěním, výměnou nebo nasazováním součástí přístroj odpojte ze zásuvky.

VAROVÁNÍ – pro snížení rizika popálení, požáru, úrazu elektrickým proudem nebo zranění:

1. Přístroj zapojený do zásuvky nikdy nenechávejte bez dozoru.
2. Přístroj mohou používat děti od 8 let a osoby se sníženými fyzickými, smyslovými nebo mentálními schopnostmi či s nedostatkem zkušeností pouze pod dohledem nebo po poučení o bezpečném používání a pokud chápou související rizika. Děti si s přístrojem nesmí hrát. Čištění a údržbu nesmí provádět děti bez dozoru.
3. Používejte přístroj jen k účelu popsanému v tomto návodu a pouze s příslušenstvím doporučeným společností Andis.
4. Nepoužívejte přístroj s poškozeným kabelem nebo zástrčkou, pokud nefunguje správně, spadl, byl poškozen nebo spadl do vody. Předejte jej k prohlídce a opravě do autorizovaného servisu.
5. Kabel udržujte mimo horké povrchy. Poškozený napájecí kabel smí vyměnit pouze výrobce, jeho servis nebo kvalifikovaná osoba.
6. Do otvorů přístroje nic nevkládejte.
7. Nepoužívejte přístroj venku ani tam, kde se používají spreje nebo kde se podává kyslík.
8. Nepoužívejte přístroj s poškozenou nebo zlomenou čepelí či hřebenem – hrozí poranění kůže.
9. Čepele se při delším používání zahřívají – často je kontrolujte a mažte.
10. Během používání nenechávejte přístroj tam, kde by jej mohlo poškodit zvíře nebo kde by byl vystaven povětrnostním vlivům.
11. Používejte pouze napájecí zdroj dodaný s přístrojem. Přístroj udržujte v suchu.
12. Baterii nerozebírejte a nepokoušejte se ji vyměnit. Nedotýkejte se kovových kontaktů kovovými předměty ani částmi těla – hrozí zkrat, požár nebo vážné zranění.
13. Přístroj je určen výhradně ke stříhání a zastřihování srsti zvířat.

POZOR: Nikdy nemanipulujte se strojkem u tekoucí vody, nedávejte jej pod tekoucí vodu a neponořujte jej do vody – hrozí úraz elektrickým proudem a poškození strojku.

3. NABÍJENÍ A POUŽÍVÁNÍ

Stříhejte vždy pouze čistou, suchou a rozčesanou srst. Špinavá, mokrá nebo zacuchaná srst ucpává a tupí čepele a může zvíře tahat za chlupy.

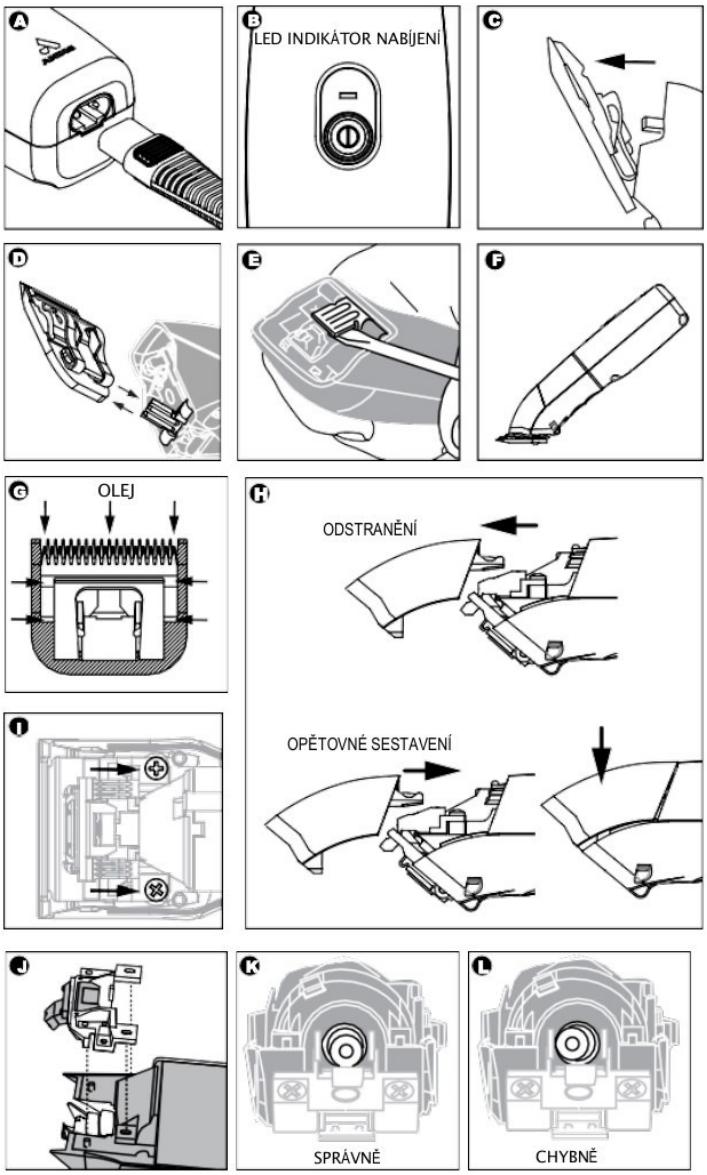

1. Adaptér zapojte do zásuvky 100–240 V, 50/60 Hz a kabel připojte do zdířky ve spodní části strojku (obrázek A). Před připojením nebo odpojením strojku vytáhněte adaptér ze zásuvky.
2. Strojek se nabíjí jen **vypnutý**. Během nabíjení kontrolka pomalu bliká bíle, po nabití svítí bíle (obrázek B).
3. Strojek je dodáván nenabitý – před prvním použitím jej nabíjejte 60 minut. Plně nabitý vydrží až 90 minut nepřetržitého provozu.
4. **Cestovní zámek:** deaktivujete jej podržením tlačítka napájení 5 sekund, poté strojek zapínáte a vypínáte krátkým stisknutím. Znovu jej aktivujete podržením tlačítka 3 sekundy.

- **Kontrolka při provozu:** bílá = baterie nabitá; červená = baterie brzy dojde, nabijte ji. Automatické vypnutí chrání baterii a není poruchou.
- **Provoz s kabelem:** pokud se strojek vypne, připojte kabel adaptéru a pokračujte. Bílá kontrolka svítí trvale a strojek se přitom i nabíjí.

- **Nenabíjí se?** Ověřte napětí v zásuvce, vypnutí strojku a pevné zapojení kabelu. Jinak kontaktujte distributora.

Sejmutí a nasazení stříhací hlavice

- **Sejmutí:** strojek vypněte, zatlačte na čepel jedním nebo oběma palci (obrázek C) a vysuňte ji z drážek (obrázek D). U modelů s blokováním čepele přitom stiskněte blokovací mechanismus. Zaklapnuté drážky vysuňte malým šroubovákem (obrázek E).
- **Nasazení:** nasuňte hlavici na drážky (obrázek D), zapněte strojek a zatlačte čepel ke strojku, až zaklapne.

4. PÉČE O ČEPELE

Vnitřní mechanismus je trvale promazán z výroby. Kromě údržby popsané v tomto návodu neprovádějte žádnou další údržbu – svěřte ji autorizovanému servisu Andis (kontakt přes distributora, viz poslední kapitola).

Teplota čepele

Při vysokých otáčkách se čepele zahřívají, zejména při stříhání nakrátko. Teplotu často kontrolujte. Pokud jsou čepele příliš horké, ponořte samotné čepele do přípravku Andis Blade Care Plus nebo naneste Andis Cool Care Plus a poté olej Andis Clipper Oil. Můžete také vyměnit čepel za jinou stejné velikosti.

Mazání a čištění

- Čepele olejujte před, během a po každém použití. Pruhy ve střihu nebo pomalejší chod jsou znamením, že čepele potřebují olej. Naneste několik kapek oleje na přední a boční stranu čepelí (obrázek G) a přebytek otřete měkkým suchým hadříkem.
- Oleje ve spreji chladí, ale nemažou dostatečně.
- Chlupy z čepelí odstraňte malým kartáčkem. K důkladnému čištění ponořte čepele (pouze čepele!) zapnutého strojku do mělké misky s přípravkem Andis Blade Care Plus, pak strojek vypněte a čepele osušte.
- Zlomené nebo poškozené čepele vždy vyměňte.
- Strojek skladujte čepelemi dolů, aby olej nestékal do těla strojku.
- Otupené čepele vyměňte za novou sadu; některé čepele lze nechat naostřit.

Při olejování držte strojek v poloze podle obrázku F, aby se olej nedostal do motoru.

Výměna sestavy pohonu čepelí

Pokud čepele nestříhají správně ani po vyzkoušení jiné čepele, může být nutné vyměnit sestavu pohonu:

1. Sejměte stříhací hlavici (obrázek D) a kryt pohonu (obrázek H).
2. Vyšroubujte upevňovací šrouby pohonu (obrázek I). Všimněte si polohy sestavy a vyjměte ji (obrázek J).
3. Ložisko pohonu musí být v nejnižší poloze – případně jej posuňte prstem (obrázky K a L).
4. Nasaďte novou sestavu, zarovnejte otvory a zatlačte dolů. Přišroubujte ji, nasaďte kryt pohonu a čepel (obrázek D).

5. PÉČE O LI-ION BATERII

- Baterie nemá paměťový efekt – strojek můžete kdykoli dobít. Nejlépe funguje při častém používání.
- Při několikaměsíčním nepoužívání skladujte strojek částečně vybitý a odpojený od nabíječky.
- Nenabíjejte a neskladujte strojek u topení ani na přímém slunci; nejlépe se nabíjí při stabilní teplotě.
- Kapacita baterie se s časem a intenzivním používáním snižuje. Nová baterie může plné kapacity dosáhnout až po několika cyklech.
- Při likvidaci odevzdejte výrobek vcelku – baterii je nutné recyklovat jako Li-ion baterii.

6. TECHNICKÉ ÚDAJE

Výrobek	Bateriový stříhací strojek
Značka / model	Andis eMERGE
Kód produktu	562278AND
Adaptér	100–240 V, 50/60 Hz
Baterie	Li-ion, vestavěná
Doba nabíjení (první)	60 min
Doba provozu	až 90 min

7. LIKVIDACE

Symbol přeškrtnuté popelnice znamená, že výrobek ani jeho baterie nepatří do směsného odpadu. Podle zákona č. 542/2020 Sb., o výrobcích s ukončenou životností, odevzdejte výrobek na místo zpětného odběru elektrozařízení. Vestavěnou baterii sami nevyjímejte; odevzdejte výrobek vcelku. Obaly vytřiďte.

8. ZÁRUKA A REKLAMACE

Kupující, který je spotřebitelem, má práva z vadného plnění podle § 2161 a násl. zákona č. 89/2012 Sb. Reklamaci uplatněte u prodávajícího s dokladem o koupi. Práva se nevztahují zejména na obvyklé opotřebení (otupení čepelí a snížení kapacity baterie), nesprávné používání či skladování, mechanické poškození, poškození vodou a neodborné opravy.

9. VÝROBCE A PRODEJCE

Výrobce	Andis Company, 1800 Renaissance Blvd., Sturtevant, WI 53177, USA +1 262 884 2600 | info@andisco.com
Prodejce a zákaznický servis	ZooAqua s.r.o. Oldřichova 255/20, 128 00 Praha 2 – Nusle Česká republika IČO: 11814969 | DIČ: CZ11814969 +420 732 460 273 | info@zooaqua.cz www.zooaqua.cz

NÁVOD NA POUŽITIE A ÚDRŽBU

Batériový strihací strojček Andis eMERGE so širokou hlavicou 30W, oranžový

562278AND

Pred prvým použitím si pozorne prečítajte celý návod a uschovajte ho na neskoršie použitie. Pri odovzdaní výrobku inej osobe odovzdajte aj tento návod.

1. URČENIE VÝROBKU

Akumulátorový strojček s odnímateľnou strihacou hlavicou je určený na strihanie **čistej, suchej a rozčesanej srsti** psov a ďalších zvierat.

2. DÔLEŽITÉ BEZPEČNOSTNÉ OPATRENIA

NEBEZPEČENSTVO – na zníženie rizika úrazu elektrickým prúdom:

1. Nesiahajte po prístroji, ktorý spadol do vody – okamžite ho odpojte zo zásuvky.
2. Nepoužívajte prístroj počas kúpania ani v sprche.
3. Neklaďte ani neskladujte prístroj tam, odkiaľ môže spadnúť alebo byť stiahnutý do vane či umývadla. Neklaďte ho do vody ani inej kvapaliny.
4. Po použití odpojte prístroj zo zásuvky (s výnimkou nabíjania). Odpájajte ťahom za zástrčku, nie za kábel.
5. Pred čistením, výmenou alebo nasadzovaním súčastí prístroj odpojte zo zásuvky.

VAROVANIE – na zníženie rizika popálenia, požiaru, úrazu elektrickým prúdom alebo zranenia:

1. Prístroj zapojený do zásuvky nikdy nenechávajte bez dozoru.
2. Prístroj môžu používať deti od 8 rokov a osoby so zníženými fyzickými, zmyslovými alebo mentálnymi schopnosťami či s nedostatkom skúseností iba pod dohľadom alebo po poučení o bezpečnom používaní a ak chápu súvisiace riziká. Deti sa s prístrojom nesmú hrať. Čistenie a údržbu nesmú vykonávať deti bez dozoru.
3. Používajte prístroj iba na účel opísaný v tomto návode a iba s príslušenstvom odporúčaným spoločnosťou Andis.
4. Nepoužívajte prístroj s poškodeným káblom alebo zástrčkou, ak nefunguje správne, spadol, bol poškodený alebo spadol do vody. Odovzdajte ho na prehliadku a opravu do autorizovaného servisu.
5. Kábel udržujte mimo horúcich povrchov. Poškodený napájací kábel smie vymeniť iba výrobca, jeho servis alebo kvalifikovaná osoba.
6. Do otvorov prístroja nič nevkladajte.
7. Nepoužívajte prístroj vonku ani tam, kde sa používajú spreje alebo kde sa podáva kyslík.
8. Nepoužívajte prístroj s poškodenou alebo zlomenou čepeľou či hrebeňom – hrozí poranenie kože.
9. Čepele sa pri dlhšom používaní zahrievajú – často ich kontrolujte a mažte.
10. Počas používania nenechávajte prístroj tam, kde by ho mohlo poškodiť zviera alebo kde by bol vystavený poveternostným vplyvom.
11. Používajte iba napájací zdroj dodaný s prístrojom. Prístroj udržujte v suchu.
12. Batériu nerozoberajte a nepokúšajte sa ju vymeniť. Nedotýkajte sa kovových kontaktov kovovými predmetmi ani časťami tela – hrozí skrat, požiar alebo vážne zranenie.
13. Prístroj je určený výhradne na strihanie a zastrihávanie srsti zvierat.

POZOR: Nikdy nemanipulujte so strojčekom pri tečúcej vode, nedávajte ho pod tečúcu vodu a neponárajte ho do vody – hrozí úraz elektrickým prúdom a poškodenie strojčeka.

3. NABÍJANIE A POUŽÍVANIE

Strihajte vždy iba čistú, suchú a rozčesanú srsť. Špinavá, mokrá alebo zamotaná srsť upcháva a tupí čepele a môže zviera ťahať za chlpy.

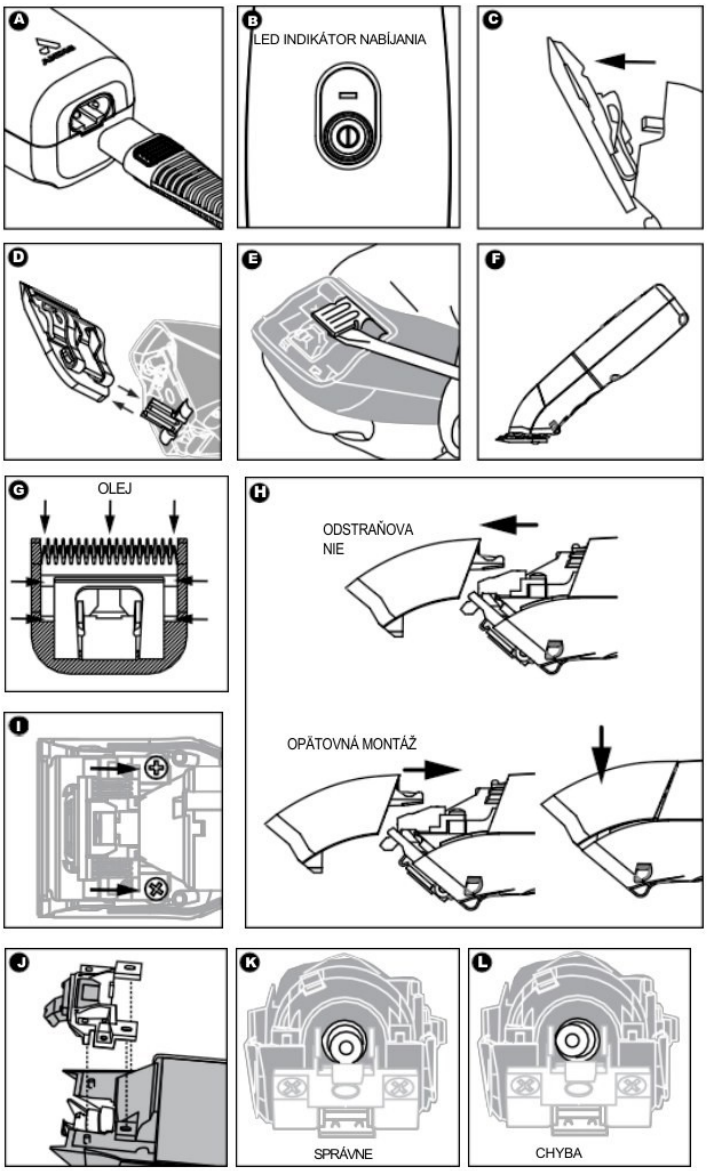

1. Adaptér zapojte do zásuvky 100–240 V, 50/60 Hz a kábel pripojte do zdierky v spodnej časti strojčeka (obrázok A). Pred pripojením alebo odpojením strojčeka vytiahnite adaptér zo zásuvky.
2. Strojček sa nabíja iba **vypnutý**. Počas nabíjania kontrolka pomaly bliká bielo, po nabití svieti bielo (obrázok B).
3. Strojček sa dodáva nenabitý – pred prvým použitím ho nabíjajte 60 minút. Úplne nabitý vydrží až 90 minút nepretržitej prevádzky.
4. **Cestovný zámok:** deaktivujete ho podržaním tlačidla napájania 5 sekúnd, potom strojček zapínate a vypínate krátkym stlačením. Znova ho aktivujete podržaním tlačidla 3 sekundy.

- **Kontrolka pri prevádzke:** biela = batéria nabitá; červená = batéria čoskoro dôjde, nabite ju. Automatické vypnutie chráni batériu a nie je poruchou.
- **Prevádzka s káblom:** ak sa strojček vypne, pripojte kábel adaptéra a pokračujte. Biela kontrolka svieti trvalo a strojček sa pritom aj nabíja.

- **Nenabíja sa?** Overte napätie v zásuvke, vypnutie strojčeka a pevné zapojenie kábla. Inak kontaktujte distribútora.

Zloženie a nasadenie strihacej hlavice

- **Zloženie:** strojček vypnite, zatlačte na čepeľ jedným alebo oboma palcami (obrázok C) a vysuňte ju z drážok (obrázok D). Pri modeloch s blokovaním čepele pritom stlačte blokovací mechanizmus. Zaklapnuté drážky vysuňte malým skrutkovačom (obrázok E).
- **Nasadenie:** nasuňte hlavicu na drážky (obrázok D), zapnite strojček a zatlačte čepeľ k strojčeku, až zaklapne.

4. STAROSTLIVOSŤ O ČEPELE

Vnútorný mechanizmus je trvalo premazaný z výroby. Okrem údržby opísanej v tomto návode nevykonávajte žiadnu ďalšiu údržbu – zverte ju autorizovanému servisu Andis (kontakt cez distribútora, pozri poslednú kapitolu).

Teplota čepele

Pri vysokých otáčkach sa čepele zahrievajú, najmä pri strihaní nakrátko. Teplotu často kontrolujte. Ak sú čepele príliš horúce, ponorte samotné čepele do prípravku Andis Blade Care Plus alebo naneste Andis Cool Care Plus a potom olej Andis Clipper Oil. Môžete tiež vymeniť čepeľ za inú rovnakej veľkosti.

Mazanie a čistenie

- Čepele olejujte pred, počas a po každom použití. Pruhy v strihu alebo pomalší chod sú znakom, že čepele potrebujú olej. Naneste niekoľko kvapiek oleja na prednú a bočnú stranu čepelí (obrázok G) a prebytok utrite mäkkou suchou handričkou.
- Oleje v spreji chladia, ale nemažú dostatočne.
- Chlpy z čepelí odstráňte malou kefkou. Na dôkladné čistenie ponorte čepele (iba čepele!) zapnutého strojčeka do plytkej misky s prípravkom Andis Blade Care Plus, potom strojček vypnite a čepele osušte.
- Zlomené alebo poškodené čepele vždy vymeňte.
- Strojček skladujte čepeľami nadol, aby olej nestekal do tela strojčeka.
- Otupené čepele vymeňte za novú sadu; niektoré čepele možno dať naostriť.

Pri olejovaní držte strojček v polohe podľa obrázka F, aby sa olej nedostal do motora.

Výmena zostavy pohonu čepelí

Ak čepele nestrihajú správne ani po vyskúšaní inej čepele, môže byť potrebné vymeniť zostavu pohonu:

1. Zložte strihaciu hlavicu (obrázok D) a kryt pohonu (obrázok H).
2. Vyskrutkujte upevňovacie skrutky pohonu (obrázok I). Všimnite si polohu zostavy a vyberte ju (obrázok J).
3. Ložisko pohonu musí byť v najnižšej polohe – prípadne ho posuňte prstom (obrázky K a L).
4. Nasaďte novú zostavu, zarovnajte otvory a zatlačte nadol. Priskrutkujte ju, nasaďte kryt pohonu a čepeľ (obrázok D).

5. STAROSTLIVOSŤ O LI-ION BATÉRIU

- Batéria nemá pamäťový efekt – strojček môžete kedykoľvek dobiť. Najlepšie funguje pri častom používaní.
- Pri niekoľkomesačnom nepoužívaní skladujte strojček čiastočne vybitý a odpojený od nabíjačky.
- Nenabíjajte a neskladujte strojček pri kúrení ani na priamom slnku; najlepšie sa nabíja pri stabilnej teplote.
- Kapacita batérie sa časom a intenzívnym používaním znižuje. Nová batéria môže plnú kapacitu dosiahnuť až po niekoľkých cykloch.

6. TECHNICKÉ ÚDAJE

Výrobok	Batériový strihací strojček
Značka / model	Andis eMERGE
Kód produktu	562278AND
Adaptér	100–240 V, 50/60 Hz
Batéria	Li-ion, zabudovaná
Čas nabíjania (prvé)	60 min
Čas prevádzky	až 90 min

7. LIKVIDÁCIA

Symbol prečiarknutej nádoby znamená, že výrobok ani batéria nepatria do zmesového odpadu. Podľa zákona č. 79/2015 Z. z. o odpadoch odovzdajte výrobok na miesto spätného zberu elektrozariadení. Zabudovanú batériu nevyberajte; odovzdajte výrobok vcelku. Obaly vytriedťe.

8. ZÁRUKA A REKLAMÁCIA

Spotrebiteľ má práva podľa príslušných ustanovení zákona č. 40/1964 Zb., Občiansky zákonník. Reklamáciu uplatnite u predávajúceho s dokladom o kúpe. Práva sa nevzťahujú najmä na bežné opotrebenie (otupenie čepelí a zníženie kapacity batérie), nesprávne používanie alebo skladovanie, mechanické poškodenie, poškodenie vodou a neodborné opravy.

9. VÝROBCA A PREDAJCA

Výrobca	Andis Company, 1800 Renaissance Blvd., Sturtevant, WI 53177, USA +1 262 884 2600 | info@andisco.com
Predajca a zákaznícky servis	ZooAqua s.r.o. Oldřichova 255/20, 128 00 Praha 2 – Nusle Česká republika IČO: 11814969 | DIČ: CZ11814969 +420 732 460 273 | info@zooaqua.cz www.zooaqua.cz

INSTRUKCJA OBSŁUGI I KONSERWACJI

Bezprzewodowa maszynka do strzyżenia zwierząt Andis eMERGE, pomarańczowa, szerokie ostrze 30W | 562278AND

Przed pierwszym użyciem przeczytaj całą instrukcję. Zachowaj ją i przekaż wraz z urządzeniem kolejnemu użytkownikowi.

1. PRZEZNACZENIE

Akumulatorowa maszynka z odłączanym ostrzem służy do strzyżenia czystej, suchej i rozczesanej sierści psów i innych zwierząt.

2. WAŻNE ŚRODKI OSTROŻNOŚCI

NIEBEZPIECZEŃSTWO – aby zmniejszyć ryzyko porażenia prądem:

1. Nie sięgaj po urządzenie, które wpadło do wody; natychmiast odłącz je od gniazdka.
2. Nie używaj podczas kąpieli ani pod prysznicem.
3. Nie umieszczaj urządzenia w miejscu, z którego może spaść do wanny lub umywalki. Nie zanurzaj w wodzie ani innych płynach.
4. Po użyciu odłącz od gniazdka (z wyjątkiem ładowania). Chwytaj za wtyczkę, nie za przewód.
5. Przed czyszczeniem oraz zakładaniem lub zdejmowaniem części odłącz urządzenie od zasilania.

OSTRZEŻENIE – aby zmniejszyć ryzyko oparzeń, pożaru, porażenia prądem i obrażeń:

1. Nie zostawiaj urządzenia podłączonego do gniazdka bez nadzoru.
2. Dzieci od 8 lat i osoby o ograniczonych zdolnościach mogą korzystać z urządzenia tylko pod nadzorem lub po otrzymaniu instrukcji i zrozumieniu zagrożeń. Dzieci nie mogą się bawić urządzeniem ani czyścić go bez nadzoru.
3. Używaj wyłącznie zgodnie z przeznaczeniem i z akcesoriami zalecanymi przez Andis.
4. Nie używaj uszkodzonego urządzenia, przewodu lub wtyczki. W razie upadku, nieprawidłowego działania lub kontaktu z wodą oddaj do autoryzowanego serwisu.
5. Trzymaj przewód z dala od gorących powierzchni. Uszkodzony przewód może wymienić tylko producent, serwis lub wykwalifikowana osoba.
6. Nie wkładaj żadnych przedmiotów do otworów urządzenia.
7. Nie używaj na zewnątrz ani w miejscu stosowania aerozoli lub tlenu.
8. Nie używaj uszkodzonego lub pękniętego ostrza albo nasadki; grozi to skaleczeniem skóry.
9. Ostrza nagrzewają się podczas pracy. Regularnie sprawdzaj temperaturę i smaruj je.
10. Nie pozostawiaj maszynki w miejscu narażonym na działanie zwierząt lub warunków atmosferycznych.
11. Używaj tylko dostarczonego zasilacza. Utrzymuj urządzenie w stanie suchym.
12. Nie rozbieraj ani nie wymieniaj wbudowanego akumulatora. Nie zwieraj styków metalem ani częściami ciała.
13. Urządzenie służy wyłącznie do strzyżenia i przycinania sierści zwierząt.

UWAGA: Nie używaj maszynki przy bieżącej wodzie, nie płucz pod kranem ani nie zanurzaj jej w wodzie.

3. ŁADOWANIE I UŻYTKOWANIE

Strzyż wyłącznie czystą, suchą, rozczesaną sierść. Mokra lub skołtuniona sierść tępi i zapycha ostrze oraz może ciągnąć włosy zwierzęcia.

1. Podłącz zasilacz 100–240 V, 50/60 Hz do gniazda zasilania w dolnej części maszynki (rys. A). Przed podłączaniem lub odłączaniem maszynki wyjmij adapter z gniazdka.
2. Ładowanie odbywa się tylko przy wyłączonym urządzeniu. Kontrolka powoli miga na biało, a po pełnym naładowaniu świeci ciągle na biało (rys. B).

3. Urządzenie dostarczane jest z rozładowanym akumulatorem. Przed pierwszym użyciem ładuj 60 minut; czas pracy po pełnym naładowaniu do 90 minut.
4. Blokada podróżna: aby wyłączyć, przytrzymaj przycisk zasilania przez 5 sekund. Następnie włączaj i wyłączaj krótkim naciśnięciem. Aby ponownie zablokować, przytrzymaj przez 3 sekundy.

- W czasie pracy biała dioda oznacza naładowany akumulator; czerwona oznacza niski poziom. Automatyczne wyłączenie chroni akumulator.
- Praca z przewodem: gdy maszynka się wyłączy, podłącz przewód i kontynuuj. Biała dioda świeci ciągle, a akumulator jest ładowany.
- Jeśli nie ładuje: sprawdź napięcie, wyłączenie maszynki i połączenie przewodu. W razie potrzeby skontaktuj się ze sprzedawcą.

Zdejmowanie ostrza: wyłącz maszynkę, naciśnij ostrze jednym lub dwoma kciukami (rys. C), zsuń z prowadnic (D). W modelach z blokadą naciśnij mechanizm blokujący. Zatrzaśnięte prowadnice podważ delikatnie małym śrubokrętem (E).

Zakładanie: nasuń ostrze na prowadnice (D), włącz maszynkę i dociśnij ostrze, aż usłyszysz kliknięcie.

RYSUNKI TECHNICZNE A–L

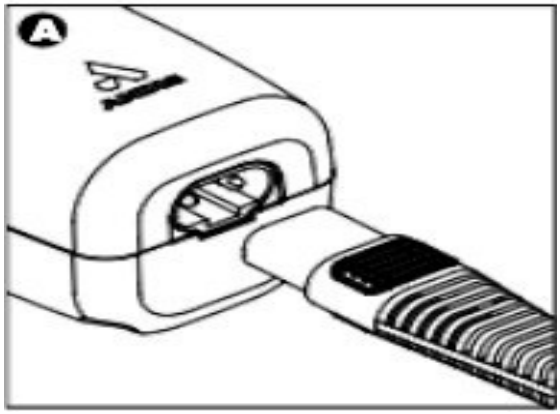

A Gniazdo zasilania

B Kontrolka ładowania

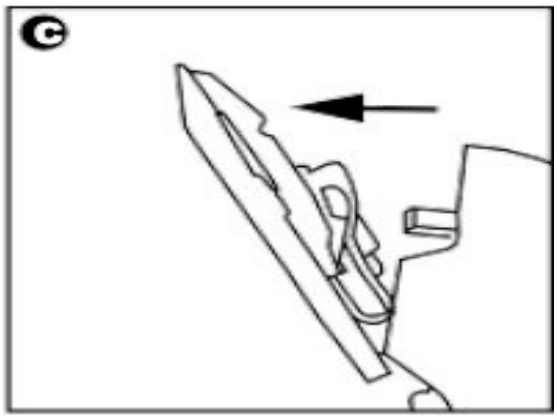

C Zdejmowanie ostrza

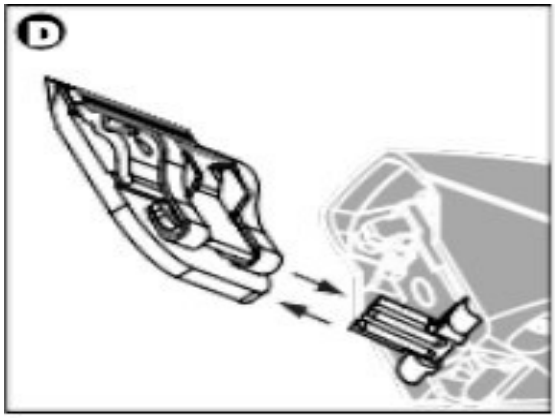

D Prowadnice ostrza

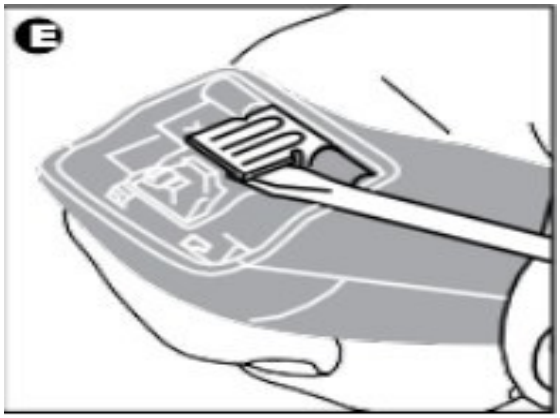

E Mechanizm blokujący

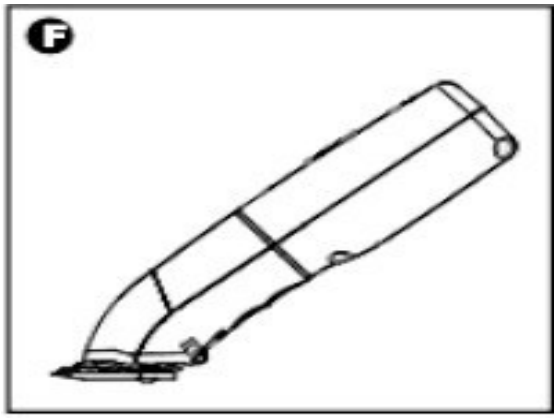

F Pozycja oliwienia

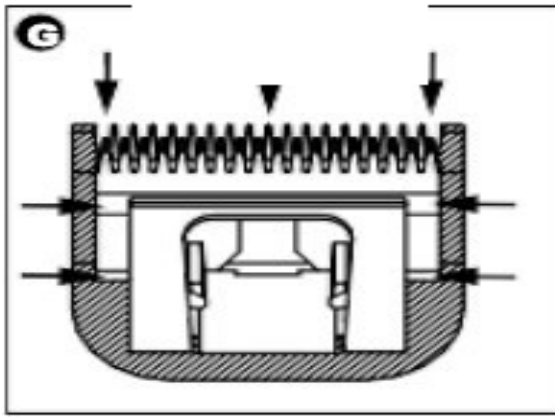

G Miejsca smarowania

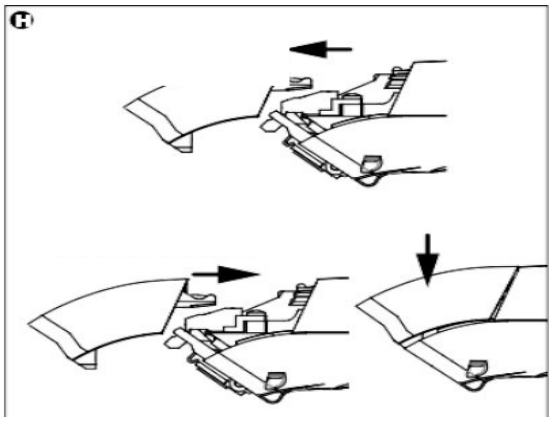

H Pokrywa napędu: demontaż i montaż

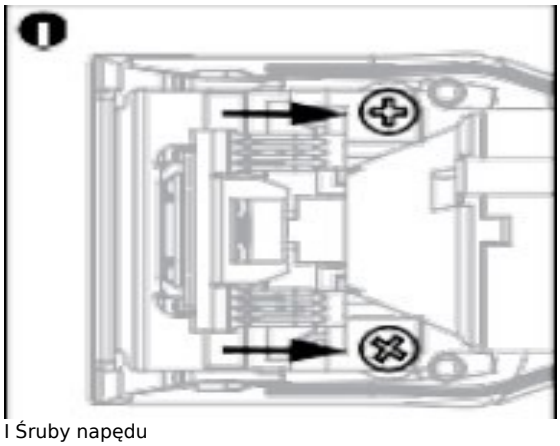

I Śruby napędu

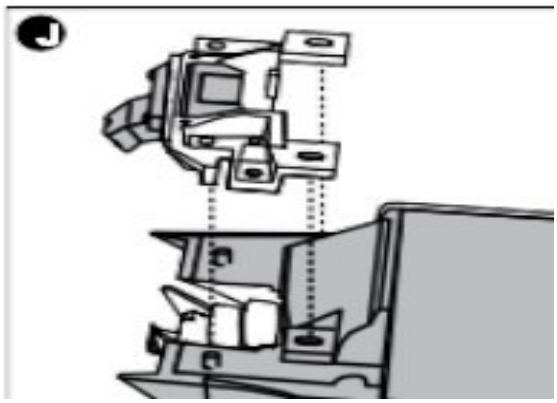

J Montaż zespołu napędu

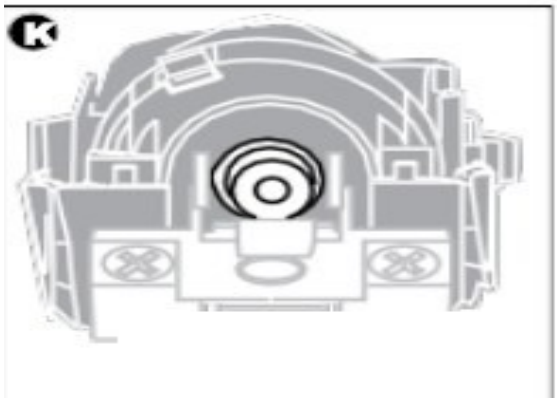

K PRAWIDŁOWO

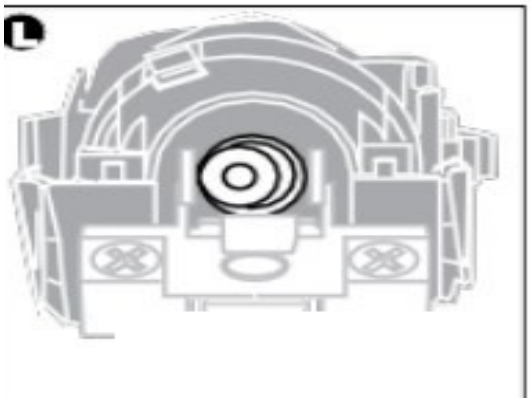

L NIEPRAWIDŁOWO

4. PIELĘGNACJA OSTRZA

- Mechanizm wewnętrzny jest fabrycznie nasmarowany. Czynności inne niż opisane powierz autoryzowanemu serwisowi Andis.
- Ostrza mogą rozgrzewać się przy wysokiej prędkości, zwłaszcza przy krótkim cięciu. Sprawdzaj temperaturę. Schłodź samo ostrze Andis Blade Care Plus lub Andis Cool Care Plus i następnie nasmaruj Andis Clipper Oil. Możesz wymienić ostrze na inny egzemplarz o tej samej długości cięcia.
- Smaruj ostrza przed strzyżeniem, w trakcie i po nim. Kilka kropli oleju nanieś na przód i boki ostrza (G); nadmiar wytrzyj suchą szmatką. Preparat w aerozolu chłodzi, ale nie zastępuje oliwienia.
- Usuń sierść szczoteczką. Do dokładnego czyszczenia zanurz wyłącznie ostrze pracującej maszynki płytko w Andis Blade Care Plus; następnie wyłącz maszynkę i osusz ostrze.
- Wymień ostrza złamane lub uszkodzone. Przechowuj maszynkę ostrzem w dół, aby olej nie dostał się do korpusu. Tępe ostrze wymień lub oddaj do ostrzenia, jeżeli to możliwe.
- Przy oliwieniu trzymaj maszynkę w pozycji z rys. F, aby olej nie dostał się do silnika.

Wymiana zespołu napędowego ostrza

1. Jeżeli ostrze nie tnie nawet po założeniu innego, może być konieczna wymiana napędu: zdejmij ostrze (D) i pokrywę napędu (H).
2. Odkręć śruby (I), zapamiętaj położenie części i wyjmij zespół napędu (J).
3. Łożysko napędu ustaw w najniższym położeniu (K – prawidłowo, L – nieprawidłowo).
4. Załóż nowy zespół, wyrównaj otwory, dociśnij, przykręć i zamontuj ponownie pokrywę oraz ostrze.

5. AKUMULATOR LITOWO-JONOWY

- Akumulator litowo-jonowy nie ma efektu pamięci: można go doładowywać w każdej chwili.
- W razie kilkumiesięcznej przerwy przechowuj maszynkę częściowo rozładowaną i odłączoną od zasilacza.
- Nie ładuj ani nie przechowuj przy grzejniku lub w pełnym słońcu.
- Z czasem pojemność akumulatora maleje; pełną pojemność nowy akumulator może uzyskać po kilku cyklach.
- Nie wyjmuj wbudowanego akumulatora w celu utylizacji; przekaż całe urządzenie do recyklingu.

6. DANE TECHNICZNE

Produkt	Maszynka akumulatorowa do strzyżenia
Marka / model	Andis eMERGE
Kod produktu	562278AND
Zasilacz	100–240 V, 50/60 Hz
Akumulator	Li-ion, wbudowany
Pierwsze ładowanie	60 min
Czas pracy	do 90 min

7. UTYLIZACJA

Przekreślony pojemnik oznacza, że urządzenia i baterii nie wolno wyrzucać z odpadami komunalnymi. Oddaj urządzenie do punktu zbiórki elektroodpadów. Nie wyjmuj wbudowanego akumulatora. Opakowania segreguj według materiału.

8. REKLAMACJE I PRAWA KONSUMENTA

Konsumentowi przysługują prawa ustawowe obowiązujące w kraju zakupu. Reklamację należy zgłosić sprzedawcy z dowodem zakupu. Normalne zużycie ostrza i akumulatora oraz uszkodzenia wynikające z niewłaściwego użycia, zalania lub nieautoryzowanej naprawy nie są automatycznie wadami fabrycznymi.

9. PRODUCENT I SPRZEDAWCA

Producent	Andis Company 1800 Renaissance Blvd., Sturtevant, WI 53177, USA +1 262 884 2600 | info@andisco.com
Sprzedawca / kontakt dla klientów	ZooAqua s.r.o. Oldřichova 255/20, 128 00 Praha 2 – Nusle Česká republika IČO: 11814969 | DIČ: CZ11814969 +420 732 460 273 | info@zooaqua.cz www.zooaqua.cz

HASZNÁLATI ÉS KARBANTARTÁSI ÚTMUTATÓ

Andis eMERGE akkumulátoros állatszőrnyíró, narancssárga, széles 30W vágófej | 562278AND

Az első használat előtt olvassa el teljesen az útmutatót. Őrizze meg, és a készülékkel együtt adja tovább.

1. RENDELTETÉS

Levehető vágófejű akkumulátoros nyírógép kutyák és más állatok tiszta, száraz, kifésült szőréhez.

2. FONTOS BIZTONSÁGI ELŐÍRÁSOK

VESZÉLY – az áramütés kockázatának csökkentése:

1. Ha a készülék vízbe esik, ne nyúljon utána; azonnal húzza ki a csatlakozót.
2. Ne használja fürdés vagy zuhanyozás közben.
3. Ne helyezze olyan helyre, ahonnan kádba vagy mosdóba eshet; ne merítse vízbe vagy más folyadékba.
4. Használat után húzza ki a csatlakozót (kivéve töltéskor); a dugót fogja, ne a kábelt.
5. Tisztítás és alkatrészcsere előtt húzza ki a hálózatból.

FIGYELMEZTETÉS – égési sérülés, tűz, áramütés és sérülés megelőzése:

1. A csatlakoztatott készüléket ne hagyja felügyelet nélkül.
2. 8 év feletti gyermekek és csökkent képességű személyek csak felügyelettel vagy megfelelő tájékoztatás után használhatják. Gyermek nem játszhat vele és felügyelet nélkül nem tisztíthatja.
3. Csak a megadott célra és az Andis által ajánlott tartozékokkal használja.
4. Sérült kábel, dugó, hibás működés, leejtés vagy vízbe esés esetén vigye szakszervizbe.
5. A kábelt tartsa távol a forró felületektől; sérült kábel cseréjét szakember végezze.
6. Ne helyezzen tárgyat a készülék nyílásaiba.
7. Ne használja szabadban vagy aeroszol, illetve oxigén alkalmazásának helyén.
8. Sérült vagy törött pengével, illetve fésűvel tilos használni.
9. A pengék felmelegednek; rendszeresen ellenőrizze és olajozza őket.
10. Óvja a készüléket az állatoktól és az időjárástól.
11. Csak a mellékelt tápegységet használja; tartsa szárazon.
12. A beépített akkumulátort ne szerelje szét és ne cserélje; a fém érintkezőket ne zárja rövidre.
13. Kizárólag állatszőr nyírására és igazítására használható.

FIGYELEM: Ne használja folyó víznél, ne öblítse és ne merítse vízbe.

3. TÖLTÉS ÉS HASZNÁLAT

Csak tiszta, száraz és kifésült szőrt nyírjon. A nedves vagy csomós szőr tompítja és eltömíti a pengét.

1. A 100–240 V, 50/60 Hz adaptert csatlakoztassa az alsó aljzathoz (A). A gép csatlakoztatása vagy leválasztása előtt az adaptert húzza ki a hálózatból.
2. A készülék csak kikapcsolva töltődik. A LED lassan fehéren villog, teljes töltés után folyamatosan fehéren világít (B).
3. A készülék lemerült állapotban érkezik. Első használat előtt 60 percig töltse. Teljes töltéssel akár 90 percig működik.
4. Utazózár: kikapcsolásához tartsa lenyomva a gombot 5 másodpercig; rövid megnyomással kapcsolja a gépet. Visszazáráshoz tartsa lenyomva 3 másodpercig.

- Fehér fény: elegendő töltés; piros: alacsony töltöttség. Az automatikus leállás védi az akkumulátort.
- Kábeles üzem: leálláskor csatlakoztassa az adaptert, majd folytathatja; a fehér LED állandóan világít, az akkumulátor töltődik.
- Ha nem tölt: ellenőrizze a hálózatot, a kikapcsolást és a csatlakozókat; szükség esetén forduljon az eladóhoz.

Levétel: kapcsolja ki a készüléket, hüvelykujjal nyomja meg a pengét (C), majd csúsztassa le a vezetőkről (D). Záras változatnál nyomja meg a reteszt; a beragadt vezetőt kis csavarhúzóval oldja ki (E).

Felhelyezés: csúsztassa a fejet a vezetőkre (D), kapcsolja be a gépet, és nyomja rá a pengét kattanásig.

MŰSZAKI ÁBRÁK A–L

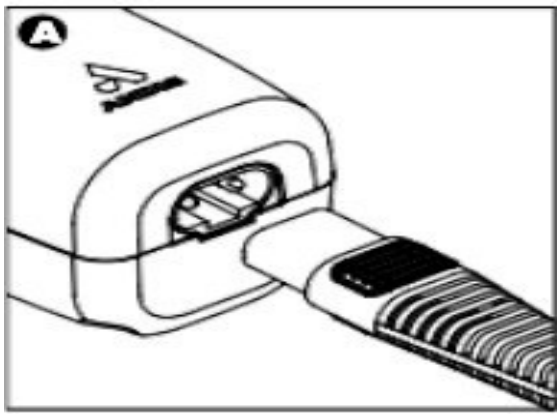

A Tápcsatlakozó

B Töltésjelző

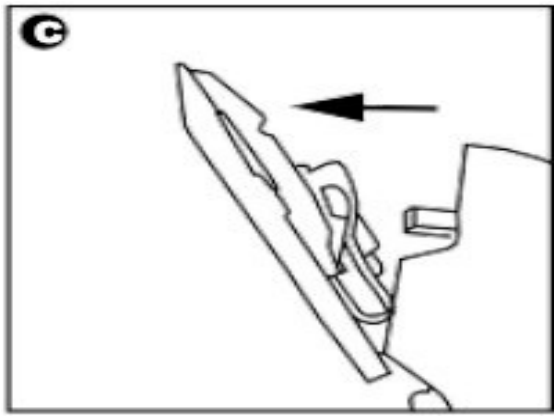

C Penge levétele

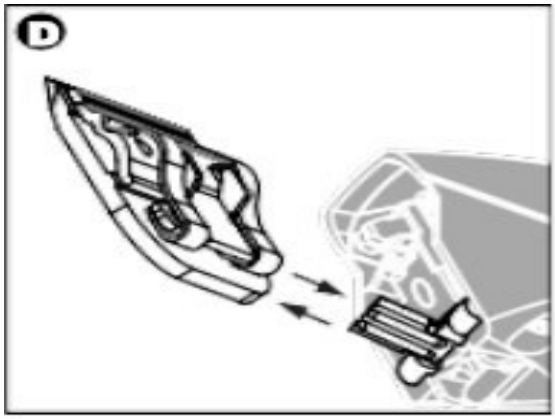

D Penge vezetői

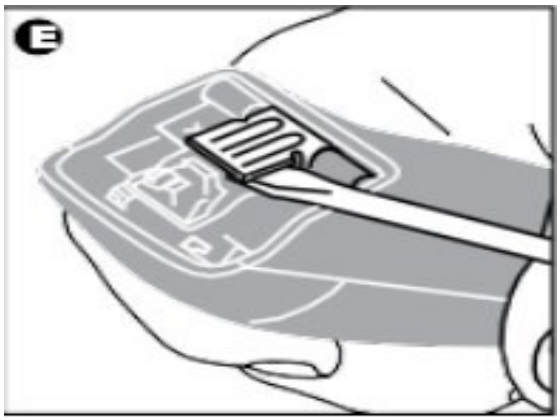

E Retesz

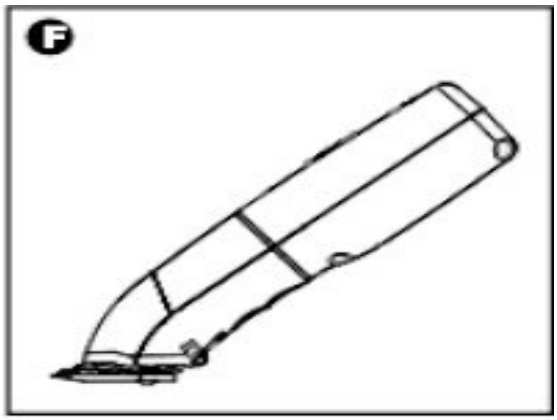

F Olajozási helyzet

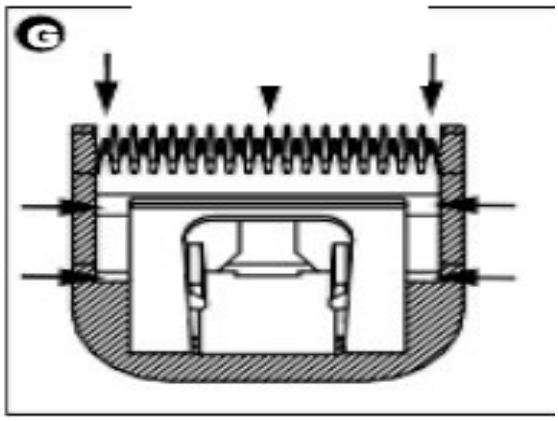
G Olajozási pontok

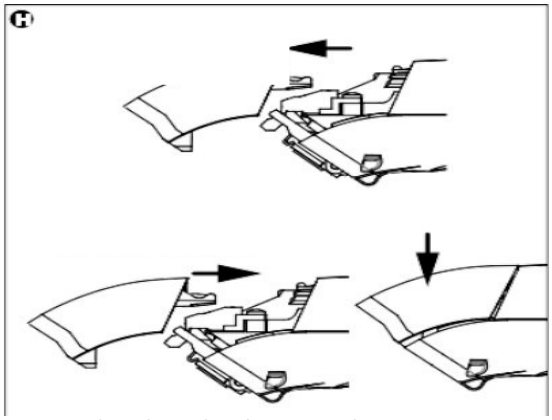
H Meghajtó fedél: levétel és felszerelés

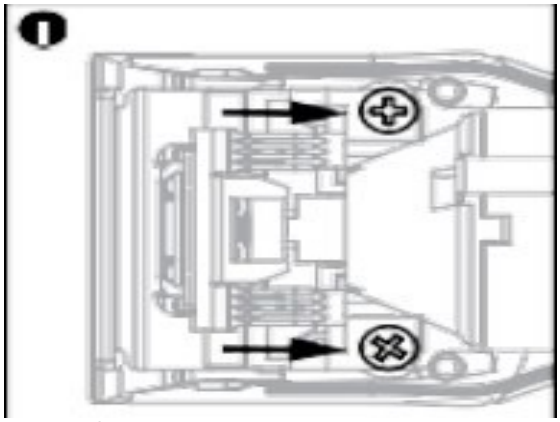
I Meghajtó csavarjai

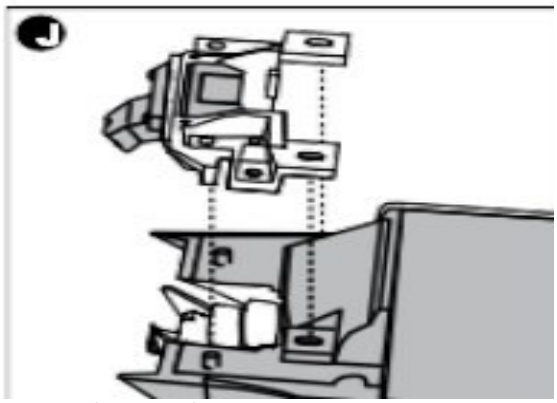
J Meghajtó felszerelése

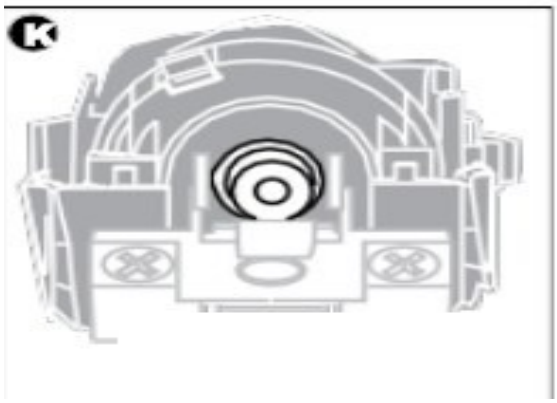
K HELYES

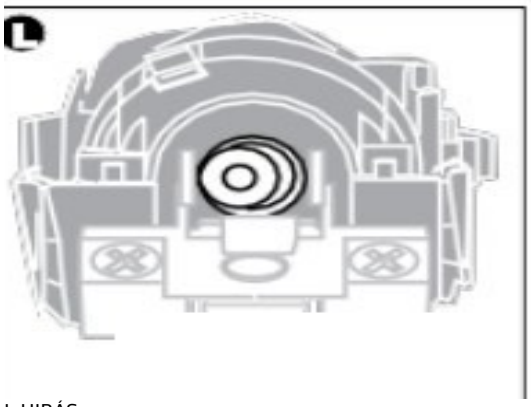
L HIBÁS

4. PENGEÁPOLÁS

- A belső szerkezet gyárilag kenve van; a leírtakon túli karbantartást bízza Andis szakszervizre.
- A pengék nagy fordulaton, különösen rövidre vágáskor felmelegedhetnek. Ellenőrizze a hőmérsékletet. Csak a pengét hűtse Andis Blade Care Plus vagy Cool Care Plus szerrel, majd használjon Andis Clipper Oil olajat.
- Minden használat előtt, közben és után olajozzon. A penge elülső és oldalsó részeire cseppentsen olajat (G); a felesleget száraz ruhával törölje le. A hűtőspray nem helyettesíti az olajat.
- A szőrt kefével távolítsa el. Mélytisztításkor kizárólag a működő gép pengéjét merítse sekélyen Blade Care Plus folyadékba, majd kapcsolja ki és szárítsa meg.
- A sérült pengét cserélje. A gépet pengével lefelé tárolja, hogy az olaj ne jusson a motorba; a tompa pengét cserélje vagy éleztesse.
- Olajozáskor az F ábra szerinti helyzetben tartsa a gépet.

A pengemeghajtó cseréje

1. Másik penge kipróbálása után is hibás vágás esetén: távolítsa el a pengét (D) és a hajtás fedelét (H).
2. Csavarja ki a hajtás csavarjait (I), jegyezze meg a helyzetét és vegye ki a szerelvényt (J).
3. A csapágy legyen legalul (K helyes, L helytelen).
4. Az új szerelvényt illessze a helyére, nyomja le, csavarozza be, szerelje vissza a fedelet és a pengét.

5. A LI-ION AKKUMULÁTOR ÁPOLÁSA

- A Li-ion akkumulátornak nincs memóriahatása; bármikor tölthető.
- Hosszabb tároláskor részben lemerítve, az adaptertől leválasztva tárolja.
- Ne töltse vagy tárolja fűtőtest mellett vagy közvetlen napfényben.
- A kapacitás az idővel csökken; az új akkumulátor néhány ciklus után érheti el a teljes kapacitást.
- Ártalmatlanításkor a beépített akkumulátort ne vegye ki; adja le a teljes készüléket.

6. MŰSZAKI ADATOK

Termék	Akkumulátoros állatszőrnyíró
Márka / modell	Andis eMERGE
Termékkód	562278AND
Adapter	100–240 V, 50/60 Hz
Akkumulátor	Beépített Li-ion
Első töltés	60 perc
Üzemidő	akár 90 perc

7. HULLADÉKKEZELÉS

Az áthúzott kuka jelzi, hogy a készülék és akkumulátora nem háztartási hulladék. Adja le elektronikai hulladékgyűjtő helyen, az akkumulátort ne szerelje ki. A csomagolást külön gyűjtse.

8. JÓTÁLLÁS ÉS REKLAMÁCIÓ

A fogyasztót a vásárlás helye szerinti törvényes jogok illetik meg. Reklamációhoz forduljon az eladóhoz a vásárlási bizonylattal. A penge természetes kopása, az akkumulátor elhasználódása, a nem megfelelő használat, vízkár vagy jogosulatlan javítás nem automatikusan gyártási hiba.

9. GYÁRTÓ ÉS ELADÓ

Gyártó	Andis Company 1800 Renaissance Blvd., Sturtevant, WI 53177, USA +1 262 884 2600 | info@andisco.com
Eladó / ügyfélszolgálat	ZooAqua s.r.o. Oldřichova 255/20, 128 00 Praha 2 – Nusle Česká republika IČO: 11814969 | DIČ: CZ11814969 +420 732 460 273 | info@zooaqua.cz www.zooaqua.cz

BEDIENUNGS- UND PFLEGEANLEITUNG

Andis eMERGE Akku-Tierschermaschine, orange, breiter 30W-Scherkopf | 562278AND

Lesen Sie vor der ersten Benutzung die Anleitung vollständig und bewahren Sie sie auf. Geben Sie sie mit dem Gerät weiter.

1. BESTIMMUNGSGEMÄSSE VERWENDUNG

Akku-Schermaschine mit abnehmbarem Scherkopf zum Schneiden sauberer, trockener, durchgekämmter Tierhaare.

2. WICHTIGE SICHERHEITSHINWEISE

GEFAHR – Gefahr eines Stromschlags verringern:

1. Nicht nach einem ins Wasser gefallenen Gerät greifen; sofort Netzstecker ziehen.
2. Nicht beim Baden oder Duschen benutzen.
3. Nicht an Stellen ablegen oder aufbewahren, an denen es in Badewanne oder Waschbecken fallen kann. Nicht in Wasser tauchen.
4. Nach Gebrauch Stecker ziehen (außer beim Laden); am Stecker, nicht am Kabel ziehen.
5. Vor Reinigung und Montage oder Demontage von Teilen vom Netz trennen.

WARNUNG – Verbrennungen, Brände, Stromschläge und Verletzungen vermeiden:

1. Angeschlossene Geräte niemals unbeaufsichtigt lassen.
2. Kinder ab 8 Jahren und Personen mit Einschränkungen dürfen das Gerät nur unter Aufsicht oder nach sicherer Einweisung verwenden. Kinder dürfen nicht damit spielen; keine unbeaufsichtigte Reinigung durch Kinder.
3. Nur wie beschrieben und mit von Andis empfohlenem Zubehör verwenden.
4. Bei defektem Kabel, Stecker, fehlerhaftem Betrieb, Sturz, Beschädigung oder Wasserkontakt nicht benutzen; autorisierten Service aufsuchen.
5. Kabel von Hitze fernhalten; beschädigtes Kabel nur vom Hersteller, Service oder Fachpersonal austauschen lassen.
6. Keine Gegenstände in Geräteöffnungen stecken.
7. Nicht im Freien oder bei Aerosolsprays beziehungsweise Sauerstoffanwendung benutzen.
8. Nicht mit beschädigter Klinge oder Aufsteckkamm benutzen; Verletzungsgefahr.
9. Klingen werden warm; Temperatur regelmäßig prüfen und ölen.
10. Gerät nicht Tieren oder Witterung aussetzen.
11. Nur mitgeliefertes Netzteil verwenden. Gerät trocken halten.
12. Eingebauten Akku nicht zerlegen oder austauschen; Kontakte nicht kurzschließen.
13. Nur zum Scheren und Trimmen von Tierhaar bestimmt.

ACHTUNG: Gerät nicht unter fließendem Wasser betreiben, abspülen oder eintauchen.

3. LADEN UND VERWENDEN

Nur sauberes, trockenes und entwirrtes Fell scheren. Nasses oder verfilztes Fell stumpft und blockiert die Klinge und kann Haare ziehen.

1. Netzteil 100–240 V, 50/60 Hz anschließen und Stecker in die Buchse an der Unterseite stecken (Abb. A). Vor Verbinden oder Trennen Netzteil aus der Steckdose ziehen.
2. Laden nur bei ausgeschaltetem Gerät: LED blinkt langsam weiß, nach vollständigem Laden leuchtet sie dauerhaft weiß (B).
3. Gerät wird ungeladen geliefert; vor dem ersten Einsatz 60 Minuten laden. Laufzeit voll geladen bis 90 Minuten.

4. Reisesperre: zum Entsperren Ein-/Aus-Taste 5 Sekunden gedrückt halten. Kurz drücken zum Ein-/Ausschalten. Zum Sperren 3 Sekunden gedrückt halten.

- LED im Betrieb: weiß = geladen, rot = niedriger Akkustand. Automatische Abschaltung schützt den Akku.
- Netzbetrieb: Wenn das Gerät stoppt, Netzteil anschließen und weiterarbeiten; weiße LED leuchtet dauerhaft, Akku lädt mit.
- Bei Ladeproblemen Steckdose, ausgeschalteten Zustand und Steckverbindungen prüfen; andernfalls Verkäufer kontaktieren.

Abnehmen: Gerät ausschalten, Klinge mit einem oder beiden Daumen drücken (C), aus den Führungen schieben (D). Bei Verriegelungsmodellen zusätzlich Sperre betätigen; eingerastete Führung vorsichtig mit kleinem Schraubendreher lösen (E).

Aufsetzen: Scherkopf in die Führungen (D) schieben, Gerät einschalten und Klinge zum Gerät drücken, bis sie einrastet.

TECHNISCHE ABBILDUNGEN A–L

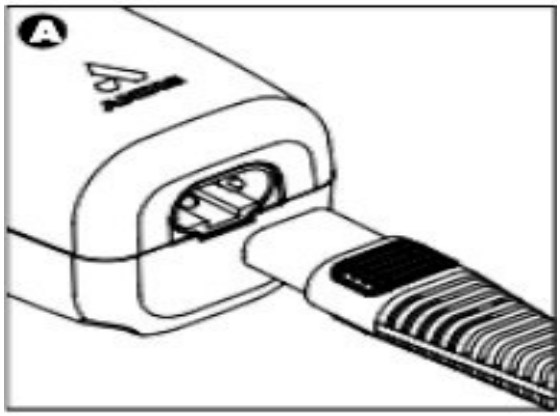

A Netzanschluss

B Ladeanzeige

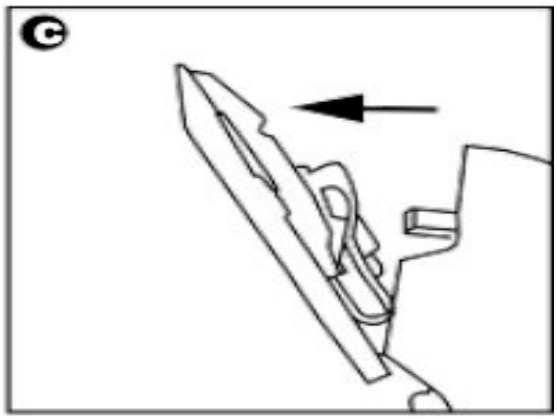

C Klinge abnehmen

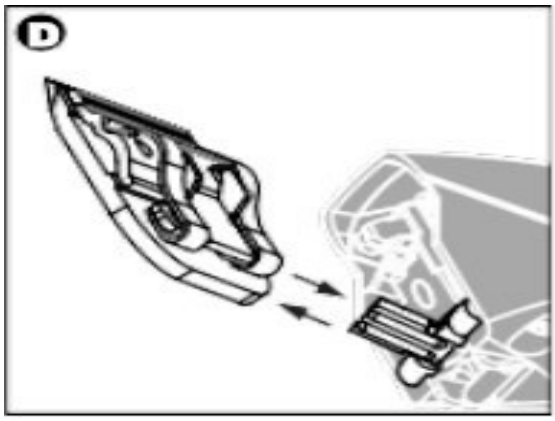

D Klingenführung

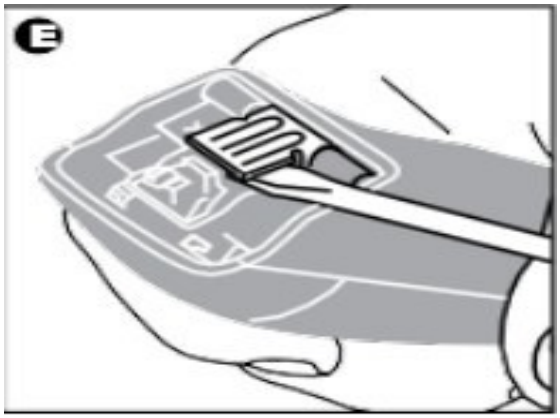

E Verriegelung

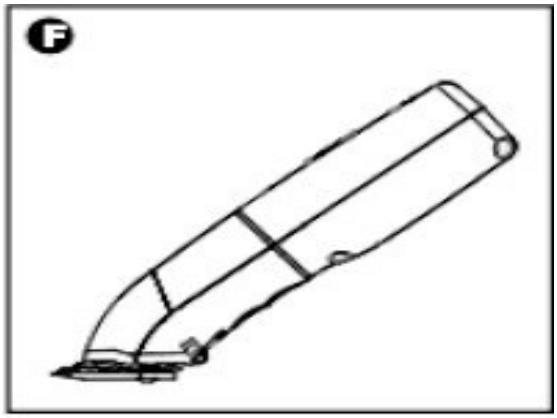

F Haltung beim Ölen

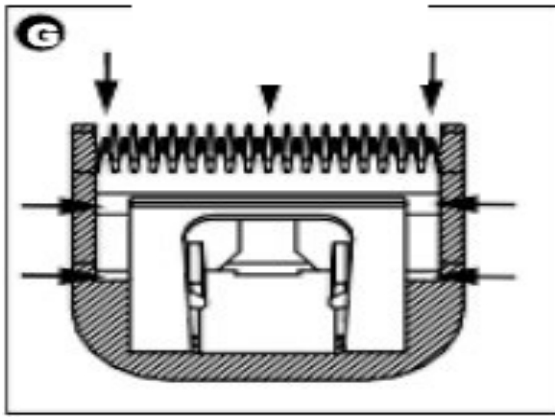

G Schmierstellen

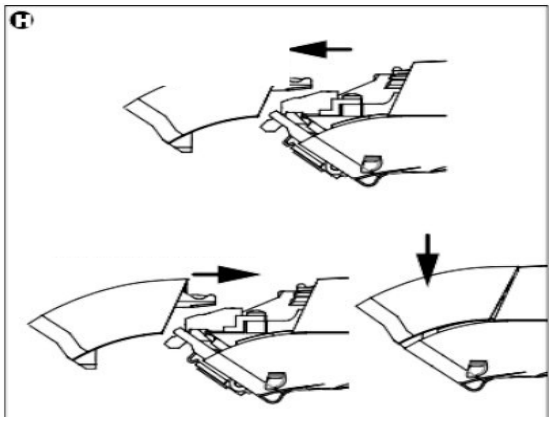

H Antriebsabdeckung abnehmen und anbringen

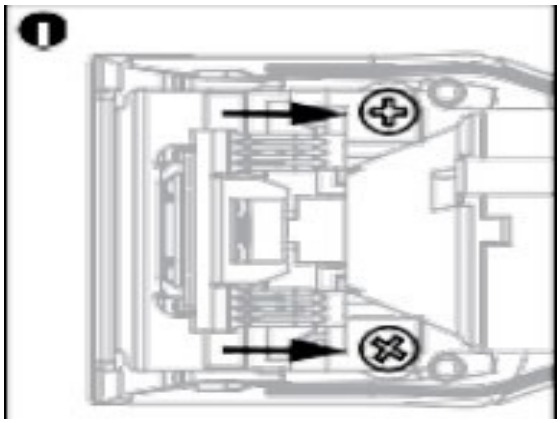

I Antriebsschrauben

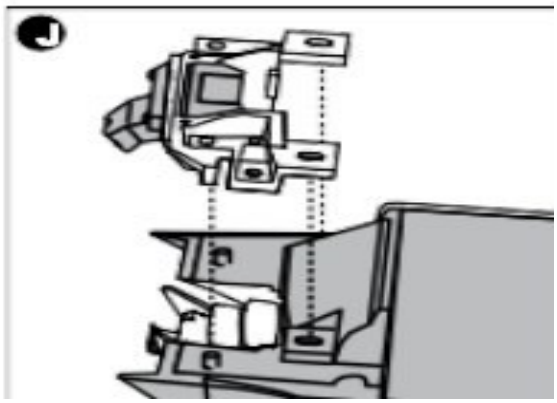

J Antrieb einsetzen

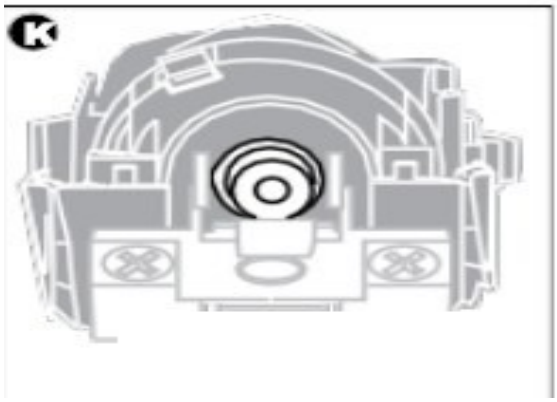

K RICHTIG

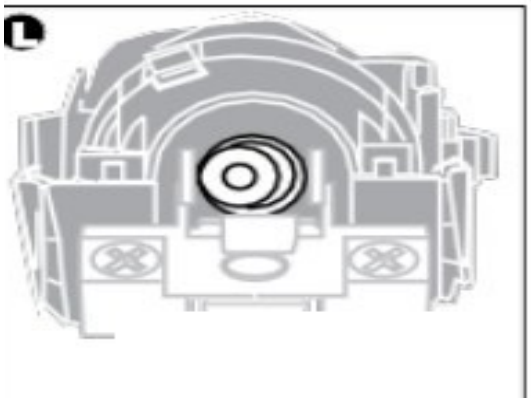

L FALSCH

4. KLINGENPFLEGE

- Der innere Mechanismus ist werkseitig dauergeschmiert. Weitere Wartung nur durch autorisierten Andis-Service.
- Bei hoher Drehzahl kann die Klinge heiß werden, besonders beim Kurzscheren. Temperatur prüfen, nur die Klinge mit Andis Blade Care Plus oder Andis Cool Care Plus kühlen und anschließend Andis Clipper Oil auftragen.
- Vor, während und nach jeder Anwendung ölen. Tropfen vorne und seitlich auftragen (G), Überschuss mit trockenem Tuch entfernen. Kühlspray ersetzt kein Öl.
- Haare mit Bürste entfernen. Zur gründlichen Reinigung ausschließlich die Klinge des laufenden Geräts flach in Andis Blade Care Plus eintauchen, dann Gerät ausschalten und Klinge trocknen.
- Beschädigte Klingen ersetzen. Gerät mit Klinge nach unten lagern, damit kein Öl in das Gehäuse läuft. Stumpfe Klingen ersetzen oder ggf. nachschärfen lassen.
- Beim Ölen das Gerät wie in Abb. F halten, damit kein Öl in den Motor gelangt.

Scherkopfantrieb ersetzen

1. Schneidet auch eine andere Klinge nicht richtig, kann der Antrieb auszutauschen sein: Klinge (D) und Antriebsabdeckung (H) entfernen.
2. Antriebsschrauben (I) lösen, Anordnung merken, Baugruppe herausnehmen (J).
3. Antriebslager in tiefste Stellung bringen (K richtig, L falsch).
4. Neue Baugruppe einsetzen, Löcher ausrichten, festdrücken und verschrauben; Abdeckung und Klinge montieren.

5. PFLEGE DES LI-ION-AKKUS

- Li-Ion-Akku ohne Memoryeffekt; Nachladen jederzeit möglich.
- Bei längerer Pause teilweise entladen und getrennt vom Netzteil lagern.
- Nicht nahe Heizkörpern oder in direkter Sonne laden oder lagern.
- Akkukapazität nimmt mit Zeit und Nutzung ab; volle Kapazität ggf. erst nach mehreren Ladezyklen.
- Eingebauten Akku zur Entsorgung nicht selbst entfernen; vollständiges Gerät abgeben.

6. TECHNISCHE DATEN

Produkt	Akku-Tierschermaschine
Marke / Modell	Andis eMERGE
Artikelnummer	562278AND
Netzteil	100–240 V, 50/60 Hz
Akku	Li-Ion, eingebaut
Erste Ladung	60 Min.
Betriebsdauer	bis 90 Min.

7. ENTSORGUNG

Das Symbol der durchgestrichenen Mülltonne verbietet die Entsorgung im Hausmüll. Gerät samt eingebautem Akku bei einer Elektroaltgeräte-Sammelstelle abgeben; Akku nicht selbst entfernen. Verpackung getrennt entsorgen.

8. GEWÄHRLEISTUNG UND REKLAMATION

Verbraucher haben die gesetzlichen Gewährleistungsrechte ihres Kauflandes. Reklamationen mit Kaufbeleg an den Verkäufer richten. Normaler Verschleiß der Klingen oder des Akkus sowie Schäden durch unsachgemäßen Gebrauch, Feuchtigkeit oder unautorisierte Reparatur sind nicht automatisch Herstellungsfehler.

9. HERSTELLER UND VERKÄUFER

Hersteller	Andis Company 1800 Renaissance Blvd., Sturtevant, WI 53177, USA +1 262 884 2600 | info@andisco.com
Verkäufer / Kundendienst	ZooAqua s.r.o. Oldřichova 255/20, 128 00 Praha 2 – Nusle Česká republika IČO: 11814969 | DIČ: CZ11814969 +420 732 460 273 | info@zooaqua.cz www.zooaqua.cz

INSTRUCȚIUNI DE UTILIZARE ȘI ÎNTREȚINERE

Mașină de tuns cu acumulator Andis eMERGE, portocalie, cu cap de tăiere lat 30W | 562278AND

Citiți integral instrucțiunile înainte de prima utilizare. Păstrați-le și transmiteți-le împreună cu aparatul.

1. DESTINAȚIA PRODUSULUI

Mașină de tuns cu acumulator și cap detașabil destinată blănii curate, uscate și pieptănate a câinilor și altor animale.

2. MĂSURI IMPORTANTE DE SIGURANȚĂ

PERICOL – pentru reducerea riscului de electrocutare:

1. Nu atingeți aparatul căzut în apă; scoateți imediat ștecherul din priză.
2. Nu utilizați în baie sau sub duș.
3. Nu lăsați aparatul unde poate cădea în cadă sau chiuvetă; nu îl scufundați în lichide.
4. Scoateți din priză după utilizare (exceptând încărcarea); trageți de ștecher, nu de cablu.
5. Deconectați înainte de curățare și înainte de montarea sau demontarea pieselor.

AVERTISMENT – pentru prevenirea arsurilor, incendiului, electrocutării și rănirii:

1. Nu lăsați nesupravegheat un aparat conectat la priză.
2. Copiii peste 8 ani și persoanele cu capacități reduse îl pot folosi numai sub supraveghere sau după instruire și înțelegerea riscurilor. Copiii nu au voie să se joace sau să îl curețe fără supraveghere.
3. Folosiți numai pentru scopul descris și cu accesorii recomandate de Andis.
4. Nu folosiți cu cablu sau ștecher deteriorat, după cădere, contact cu apa ori la funcționare defectuoasă; apelați la service autorizat.
5. Țineți cablul departe de suprafețe fierbinți; înlocuirea se face doar de personal calificat.
6. Nu introduceți obiecte în orificiile aparatului.
7. Nu folosiți afară sau lângă spray-uri și alimentare cu oxigen.
8. Nu folosiți cu lamă sau pieptene deteriorat; risc de tăiere a pielii.
9. Lamele se încălzesc în timpul lucrului; verificați și ungeți frecvent.
10. Protejați aparatul de animale și de vreme.
11. Folosiți numai alimentatorul furnizat. Mențineți aparatul uscat.
12. Nu demontați și nu înlocuiți bateria integrată; nu scurtcircuitați contactele.
13. Utilizați doar pentru tunderea blănii animalelor.

ATENȚIE: Nu manipulați aparatul lângă apă curgătoare, nu îl clătiți și nu îl scufundați.

3. ÎNCĂRCARE ȘI UTILIZARE

Tundeți doar blană curată, uscată și descâlcită. Blana udă sau încâlcită tocește lama și poate smulge firele.

1. Conectați adaptorul de 100–240 V, 50/60 Hz la mufa de sub aparat (fig. A). Scoateți adaptorul din priză înainte de conectarea sau deconectarea aparatului.
2. Aparatul se încarcă doar oprit. LED-ul clipește lent alb; după încărcarea completă luminează alb continuu (B).
3. Aparatul este livrat descărcat. Prima încărcare durează 60 de minute; autonomia este de până la 90 de minute.
4. Blocare de călătorie: pentru deblocare țineți butonul apăsat 5 secunde; apoi apăsați scurt pentru pornire/opriere. Pentru blocare țineți apăsat 3 secunde.

- În funcționare: alb = baterie încărcată, roșu = aproape descărcată; oprirea automată protejează bateria.

- Funcționare cu cablu: dacă aparatul se oprește, conectați adaptorul și continuați. LED-ul alb rămâne aprins și bateria se încarcă.
- Dacă nu se încarcă: verificați priza, oprirea aparatului și conexiunea; contactați vânzătorul.

Scoatere: opriți mașina, apăsați lama cu degetele mari (C) și glisați-o din ghidaje (D); dacă există mecanism de blocare, apăsați-l. Ghidajele blocate se eliberează cu grijă cu o șurubelniță mică (E).

Montare: puneți capul pe ghidaje (D), porniți aparatul și apăsați până face clic.

ILUSTRAȚII TEHNICE A–L

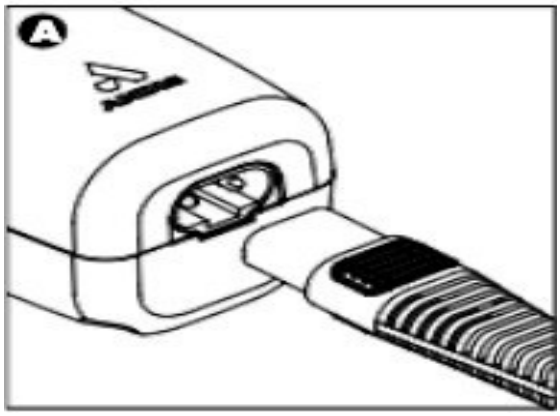

A Mufă alimentare

B Indicator încărcare

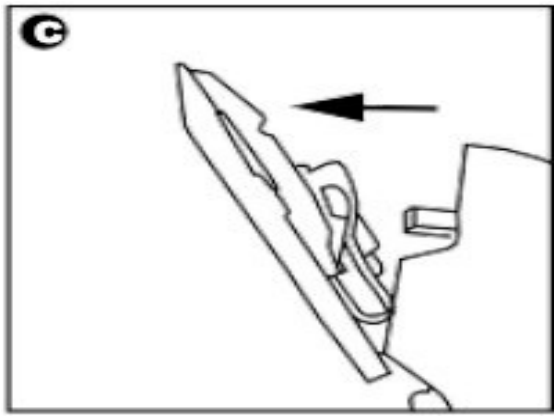

C Scoaterea lamei

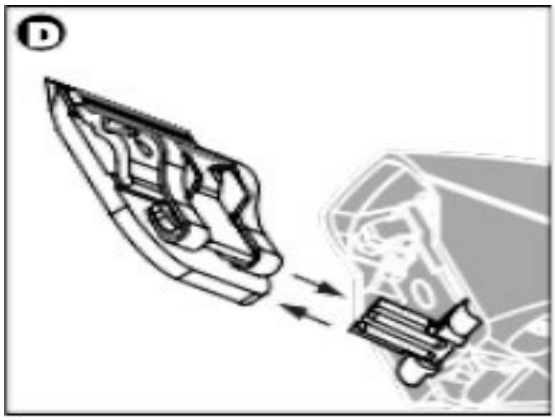

D Ghidajul lamei

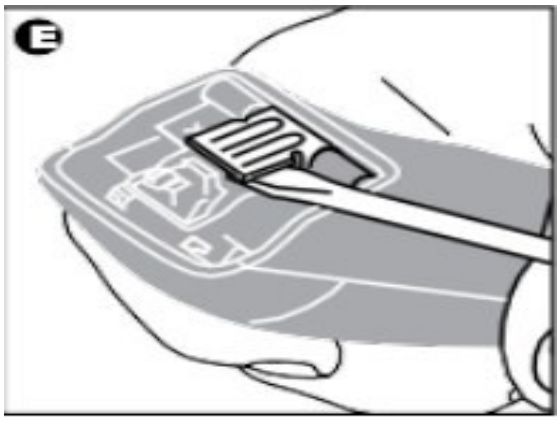

E Mecanism de blocare

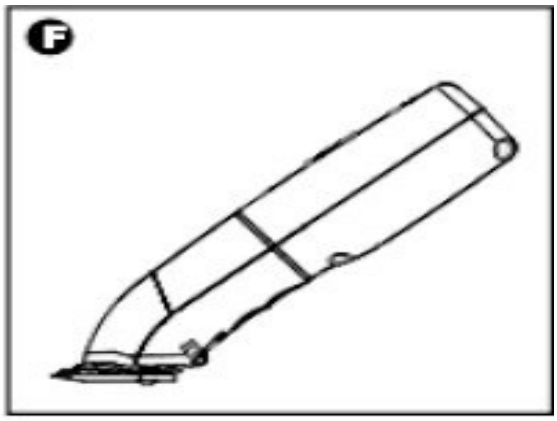

F Poziție pentru ungere

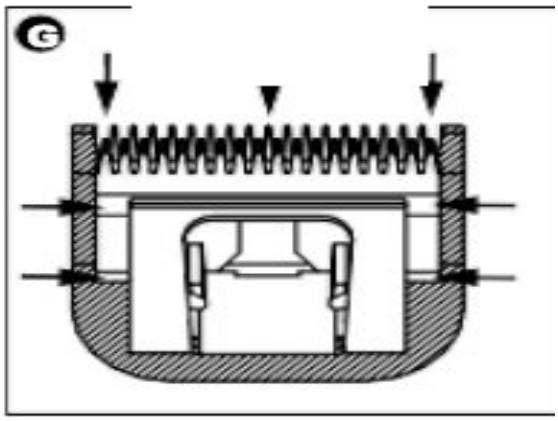
G Puncte de ungere

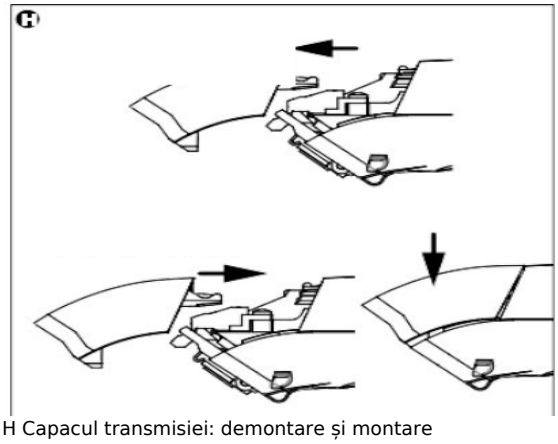
H Capacul transmisiei: demontare și montare

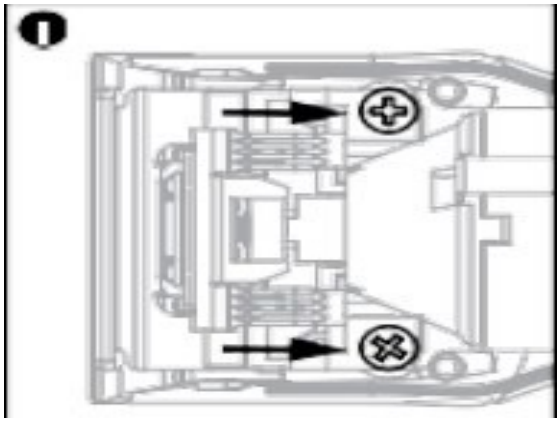
I Șuruburile transmisiei

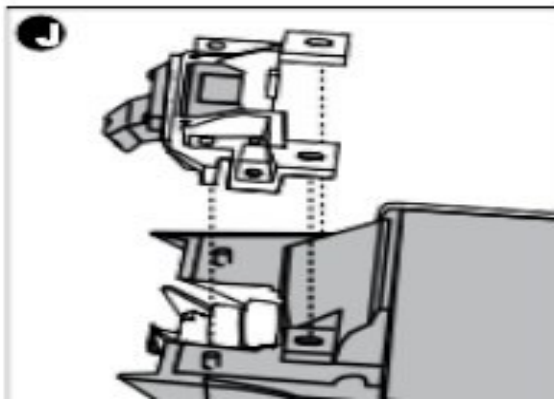
J Montarea transmisiei

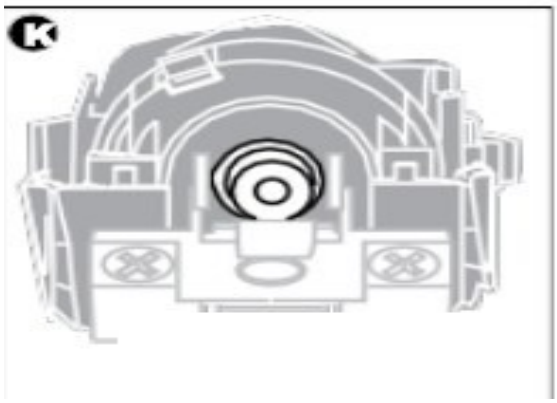
K CORECT

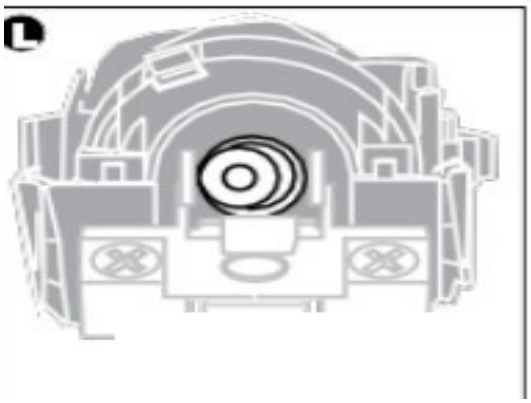
L INCORECT

4. ÎNGRIJIREA LAMELOR

- Mecanismul intern este lubrifiat din fabrică. Orice întreținere suplimentară revine unui service autorizat Andis.
- La viteză mare, lamele se pot încinge. Verificați temperatura; răciți numai lama cu Andis Blade Care Plus sau Cool Care Plus, apoi ungeți cu Andis Clipper Oil.
- Ungeți lama înainte, în timpul și după fiecare utilizare. Aplicați câteva picături în față și pe lateral (G), ștergeți surplusul cu cârpă uscată. Spray-ul de răcire nu înlocuiește uleiul.
- Îndepărtați firele cu periuța. Pentru curățare profundă, scufundați numai lama aparatului pornit superficial în Blade Care Plus, apoi opriți și uscați.
- Înlocuiți lamele rupte sau deteriorate. Depozitați aparatul cu lama în jos pentru a evita pătrunderea uleiului în motor.
- Țineți aparatul în poziția din figura F când ungeți.

Înlocuirea mecanismului de antrenare

1. Dacă nu taie nici cu altă lamă, scoateți lama (D) și capacul mecanismului (H).
2. Deșurubați șuruburile (I), rețineți poziția și scoateți ansamblul (J).
3. Rulmentul trebuie să fie în poziția cea mai joasă (K corect, L incorect).
4. Montați ansamblul nou, aliniați găurile, apăsați, înșurubați și montați capacul și lama.

5. ÎNGRIJIREA BATERIEI LI-ION

- Bateria Li-ion nu are efect de memorie; poate fi încărcată oricând.
- Pentru neutilizare îndelungată, păstrați parțial descărcată și deconectată.
- Nu încărcați sau depozitați lângă surse de căldură ori în soare direct.
- Capacitatea bateriei scade în timp; capacitatea maximă poate fi atinsă după câteva cicluri.
- Nu extrageți bateria integrată la eliminare; predați întregul aparat pentru reciclare.

6. DATE TEHNICE

Produs	Mașină de tuns cu acumulator
Marcă / model	Andis eMERGE
Cod produs	562278AND
Adaptor	100–240 V, 50/60 Hz
Baterie	Li-ion, integrată
Prima încărcare	60 min
Durată de funcționare	până la 90 min

7. ELIMINARE

Simbolul pubelei barate interzice aruncarea aparatului și bateriei la gunoiul menajer. Predați aparatul complet la un centru de colectare DEEE; nu scoateți bateria integrată. Sortați separat ambalajele.

8. GARANȚIE ȘI RECLAMAȚII

Consumatorul beneficiază de drepturile legale aplicabile în țara de achiziție. Reclamațiile se fac la vânzător împreună cu dovada cumpărării. Uzura normală a lamei și bateriei sau deteriorarea prin utilizare greșită, apă și reparații neautorizate nu constituie automat defect de fabricație.

9. PRODUCĂTOR ȘI VÂNZĂTOR

Producător	Andis Company 1800 Renaissance Blvd., Sturtevant, WI 53177, USA +1 262 884 2600 | info@andisco.com
Vânzător / servicii clienți	ZooAqua s.r.o. Oldřichova 255/20, 128 00 Praha 2 – Nusle Česká republika IČO: 11814969 | DIČ: CZ11814969 +420 732 460 273 | info@zooaqua.cz www.zooaqua.cz

BEDIENUNGS- UND PFLEGEANLEITUNG – ÖSTERREICH

Andis eMERGE Akku-Tierschermaschine, orange, breiter 30W-Scherkopf | 562278AND

Lesen Sie vor der ersten Benutzung die Anleitung vollständig und bewahren Sie sie auf. Geben Sie sie mit dem Gerät weiter.

1. BESTIMMUNGSGEMÄSSE VERWENDUNG

Akku-Schermaschine mit abnehmbarem Scherkopf zum Schneiden sauberer, trockener, durchgekämmter Tierhaare.

2. WICHTIGE SICHERHEITSHINWEISE

GEFAHR – Gefahr eines Stromschlags verringern:

1. Nicht nach einem ins Wasser gefallenen Gerät greifen; sofort Netzstecker ziehen.
2. Nicht beim Baden oder Duschen benutzen.
3. Nicht an Stellen ablegen oder aufbewahren, an denen es in Badewanne oder Waschbecken fallen kann. Nicht in Wasser tauchen.
4. Nach Gebrauch Stecker ziehen (außer beim Laden); am Stecker, nicht am Kabel ziehen.
5. Vor Reinigung und Montage oder Demontage von Teilen vom Netz trennen.

WARNUNG – Verbrennungen, Brände, Stromschläge und Verletzungen vermeiden:

1. Angeschlossene Geräte niemals unbeaufsichtigt lassen.
2. Kinder ab 8 Jahren und Personen mit Einschränkungen dürfen das Gerät nur unter Aufsicht oder nach sicherer Einweisung verwenden. Kinder dürfen nicht damit spielen; keine unbeaufsichtigte Reinigung durch Kinder.
3. Nur wie beschrieben und mit von Andis empfohlenem Zubehör verwenden.
4. Bei defektem Kabel, Stecker, fehlerhaftem Betrieb, Sturz, Beschädigung oder Wasserkontakt nicht benutzen; autorisierten Service aufsuchen.
5. Kabel von Hitze fernhalten; beschädigtes Kabel nur vom Hersteller, Service oder Fachpersonal austauschen lassen.
6. Keine Gegenstände in Geräteöffnungen stecken.
7. Nicht im Freien oder bei Aerosolsprays beziehungsweise Sauerstoffanwendung benutzen.
8. Nicht mit beschädigter Klinge oder Aufsteckkamm benutzen; Verletzungsgefahr.
9. Klingen werden warm; Temperatur regelmäßig prüfen und ölen.
10. Gerät nicht Tieren oder Witterung aussetzen.
11. Nur mitgeliefertes Netzteil verwenden. Gerät trocken halten.
12. Eingebauten Akku nicht zerlegen oder austauschen; Kontakte nicht kurzschließen.
13. Nur zum Scheren und Trimmen von Tierhaar bestimmt.

ACHTUNG: Gerät nicht unter fließendem Wasser betreiben, abspülen oder eintauchen.

3. LADEN UND VERWENDEN

Nur sauberes, trockenes und entwirrtes Fell scheren. Nasses oder verfilztes Fell stumpft und blockiert die Klinge und kann Haare ziehen.

1. Netzteil 100–240 V, 50/60 Hz anschließen und Stecker in die Buchse an der Unterseite stecken (Abb. A). Vor Verbinden oder Trennen Netzteil aus der Steckdose ziehen.
2. Laden nur bei ausgeschaltetem Gerät: LED blinkt langsam weiß, nach vollständigem Laden leuchtet sie dauerhaft weiß (B).
3. Gerät wird ungeladen geliefert; vor dem ersten Einsatz 60 Minuten laden. Laufzeit voll geladen bis 90 Minuten.

4. Reisesperre: zum Entsperren Ein-/Aus-Taste 5 Sekunden gedrückt halten. Kurz drücken zum Ein-/Ausschalten. Zum Sperren 3 Sekunden gedrückt halten.

- LED im Betrieb: weiß = geladen, rot = niedriger Akkustand. Automatische Abschaltung schützt den Akku.
- Netzbetrieb: Wenn das Gerät stoppt, Netzteil anschließen und weiterarbeiten; weiße LED leuchtet dauerhaft, Akku lädt mit.
- Bei Ladeproblemen Steckdose, ausgeschalteten Zustand und Steckverbindungen prüfen; andernfalls Verkäufer kontaktieren.

Abnehmen: Gerät ausschalten, Klinge mit einem oder beiden Daumen drücken (C), aus den Führungen schieben (D). Bei Verriegelungsmodellen zusätzlich Sperre betätigen; eingerastete Führung vorsichtig mit kleinem Schraubendreher lösen (E).

Aufsetzen: Scherkopf in die Führungen (D) schieben, Gerät einschalten und Klinge zum Gerät drücken, bis sie einrastet.

TECHNISCHE ABBILDUNGEN A–L

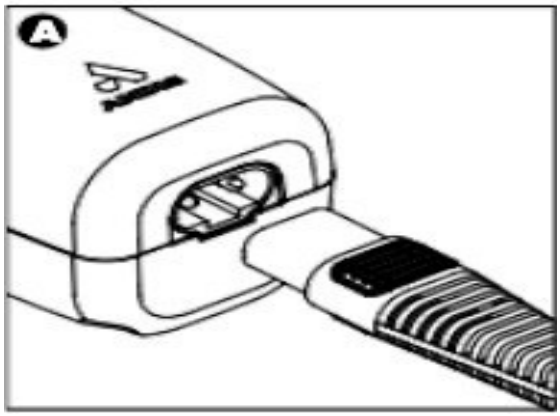

A Netzanschluss

B Ladeanzeige

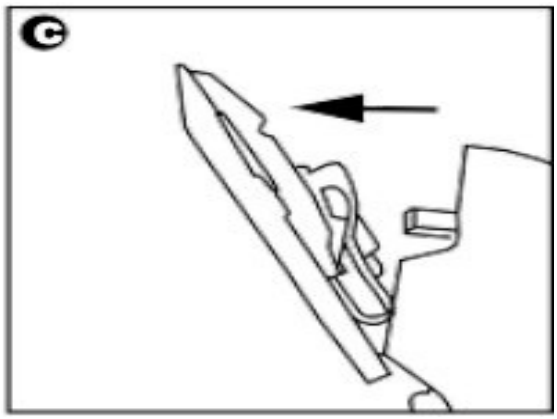

C Klinge abnehmen

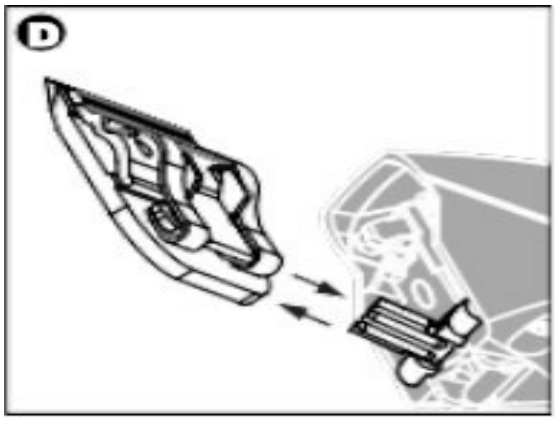

D Klingenführung

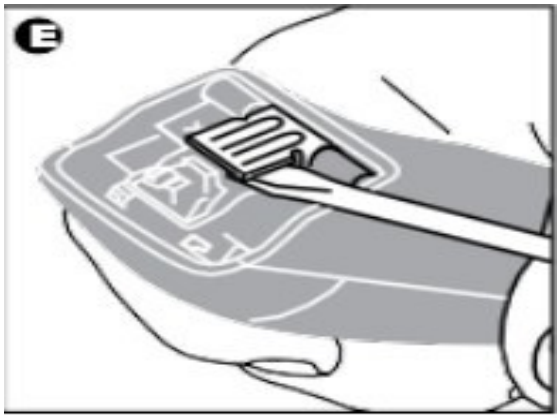

E Verriegelung

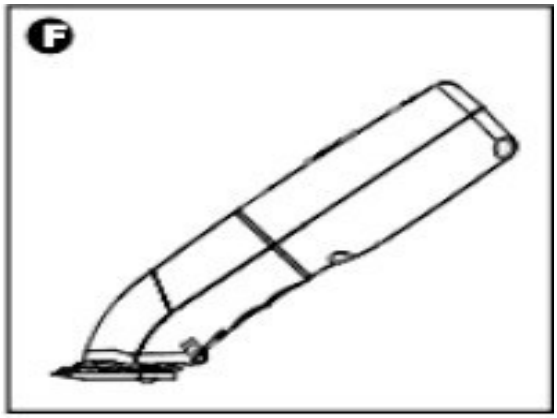

F Haltung beim Ölen

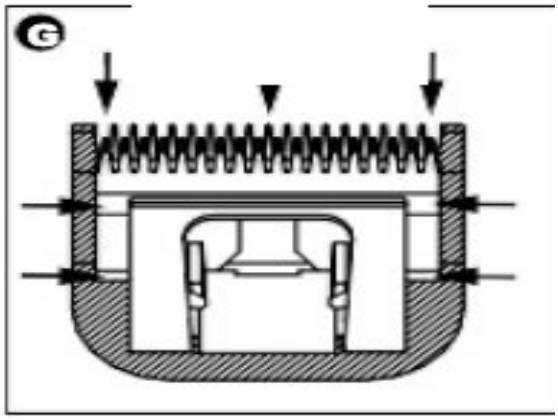

G Schmierstellen

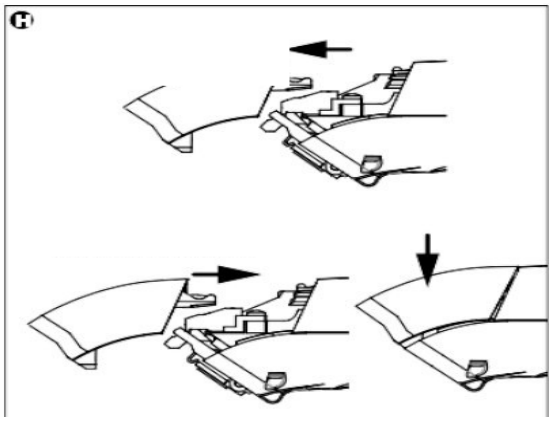

H Antriebsabdeckung abnehmen und anbringen

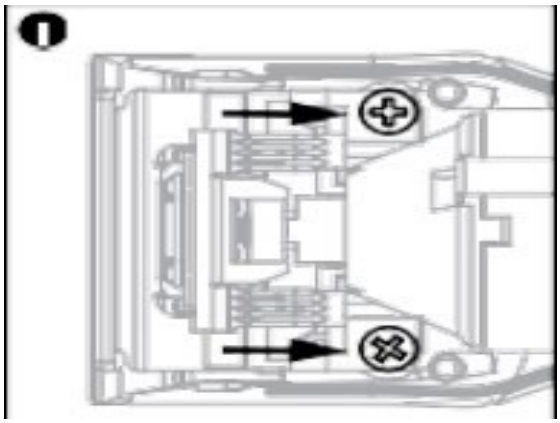

I Antriebsschrauben

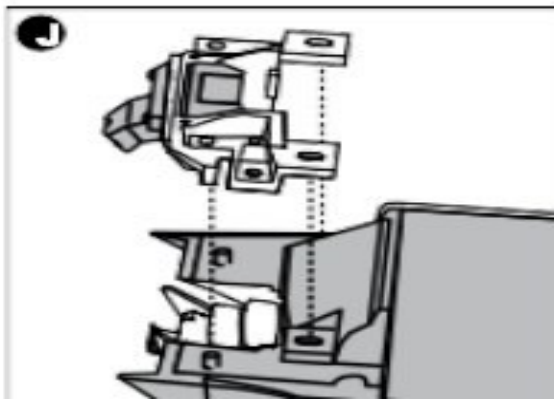

J Antrieb einsetzen

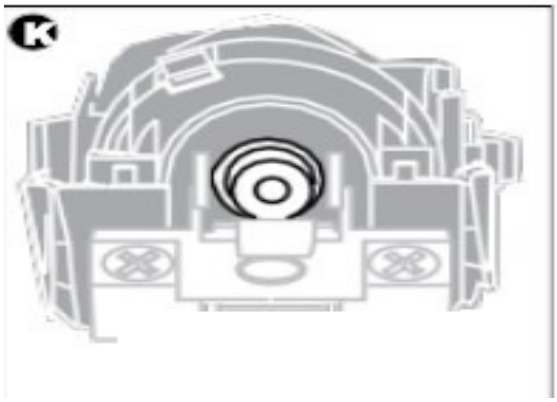

K RICHTIG

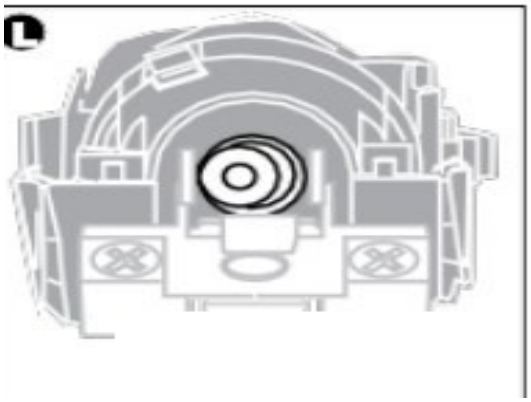

L FALSCH

4. KLINGENPFLEGE

- Der innere Mechanismus ist werkseitig dauergeschmiert. Weitere Wartung nur durch autorisierten Andis-Service.
- Bei hoher Drehzahl kann die Klinge heiß werden, besonders beim Kurzscheren. Temperatur prüfen, nur die Klinge mit Andis Blade Care Plus oder Andis Cool Care Plus kühlen und anschließend Andis Clipper Oil auftragen.
- Vor, während und nach jeder Anwendung ölen. Tropfen vorne und seitlich auftragen (G), Überschuss mit trockenem Tuch entfernen. Kühlspray ersetzt kein Öl.
- Haare mit Bürste entfernen. Zur gründlichen Reinigung ausschließlich die Klinge des laufenden Geräts flach in Andis Blade Care Plus eintauchen, dann Gerät ausschalten und Klinge trocknen.
- Beschädigte Klingen ersetzen. Gerät mit Klinge nach unten lagern, damit kein Öl in das Gehäuse läuft. Stumpfe Klingen ersetzen oder ggf. nachschärfen lassen.
- Beim Ölen das Gerät wie in Abb. F halten, damit kein Öl in den Motor gelangt.

Scherkopfantrieb ersetzen

1. Schneidet auch eine andere Klinge nicht richtig, kann der Antrieb auszutauschen sein: Klinge (D) und Antriebsabdeckung (H) entfernen.
2. Antriebsschrauben (I) lösen, Anordnung merken, Baugruppe herausnehmen (J).
3. Antriebslager in tiefste Stellung bringen (K richtig, L falsch).
4. Neue Baugruppe einsetzen, Löcher ausrichten, festdrücken und verschrauben; Abdeckung und Klinge montieren.

5. PFLEGE DES LI-ION-AKKUS

- Li-Ion-Akku ohne Memoryeffekt; Nachladen jederzeit möglich.
- Bei längerer Pause teilweise entladen und getrennt vom Netzteil lagern.
- Nicht nahe Heizkörpern oder in direkter Sonne laden oder lagern.
- Akkukapazität nimmt mit Zeit und Nutzung ab; volle Kapazität ggf. erst nach mehreren Ladezyklen.
- Eingebauten Akku zur Entsorgung nicht selbst entfernen; vollständiges Gerät abgeben.

6. TECHNISCHE DATEN

Produkt	Akku-Tierschermaschine
Marke / Modell	Andis eMERGE
Artikelnummer	562278AND
Netzteil	100–240 V, 50/60 Hz
Akku	Li-Ion, eingebaut
Erste Ladung	60 Min.
Betriebsdauer	bis 90 Min.

7. ENTSORGUNG

Das Symbol der durchgestrichenen Mülltonne verbietet die Entsorgung im Hausmüll. Gerät samt eingebautem Akku bei einer Elektroaltgeräte-Sammelstelle abgeben; Akku nicht selbst entfernen. Verpackung getrennt entsorgen.

8. GEWÄHRLEISTUNG UND REKLAMATION

Verbraucher haben die gesetzlichen Gewährleistungsrechte ihres Kauflandes. Reklamationen mit Kaufbeleg an den Verkäufer richten. Normaler Verschleiß der Klingen oder des Akkus sowie Schäden durch unsachgemäßen Gebrauch, Feuchtigkeit oder unautorisierte Reparatur sind nicht automatisch Herstellungsfehler.

9. HERSTELLER UND VERKÄUFER

Hersteller	Andis Company 1800 Renaissance Blvd., Sturtevant, WI 53177, USA +1 262 884 2600 | info@andisco.com
Verkäufer / Kundendienst	ZooAqua s.r.o. Oldřichova 255/20, 128 00 Praha 2 – Nusle Česká republika IČO: 11814969 | DIČ: CZ11814969 +420 732 460 273 | info@zooaqua.cz www.zooaqua.cz